Carpa para fiestas 4 × 6 m

Instrucciones de montaje y uso



Dimensiones	4 × 6 m (24 m²)
Altura de la pared lateral	2 m
Estructura	tubos de acero Ø 38 mm, conectores de 42 mm, pintura en polvo blanca
Lonas	PVC de doble cara 500 g/m², costuras soldadas, impermeable, resistente a los rayos UV
Paredes	6 paredes laterales con ventana (ancho 2 m), 2 paredes frontales con entrada de 2,1 m de altura
Capacidad	aprox. 25 personas sentadas (conjuntos de mesa y bancos de cervecería)
Montaje	2–4 personas, una carpa aprox. 40 minutos (más rápido con la práctica)
Garantía	5 años para el consumidor, piezas de repuesto disponibles durante 10 años

Índice

- Lista de piezas
- Antes del montaje
- Montaje en 11 pasos
- Anclaje de la carpa
- Ampliación de la carpa a 12, 18, 24 m...
- Desmontaje, almacenamiento y cuidado
- Advertencias de seguridad

⚠ **Antes del montaje, lea las advertencias de seguridad al final de estas instrucciones.**

Lista de piezas

Las letras de la tabla corresponden a la designación de las piezas en las imágenes. Antes del montaje, compruebe que dispone de todas las piezas.

Pieza	Nombre	Medida / material	uds.
A	Cabrio del tejado	Ø 38 mm, 1873 mm	8
A1	Prolongación del cabrio	Ø 38 mm, 250 mm	8
B	Barra longitudinal del tejado	Ø 38 mm, 1873 mm	9
C	Pata (poste)	Ø 38 mm, 1920 mm	8
D	Conector de esquina (codo) – hastiales extremos		6
E	Conector con derivación – hastiales intermedios		6
F	Travesaño del hastial	Ø 38 mm, 1060 mm	4
G	Refuerzo diagonal	Ø 32 mm, 1920 mm	12
H	Conector acodado del cabrio		8
I	Puntal corto	Ø 38 mm, 880 mm	4
J	Conector de pata con derivación		8
K	Base de la pata (3 orificios de anclaje)		8
L	Tornillo con tuerca		12
M	Placa de unión pequeña		16
N	Placa de unión grande		16
O	Tornillo M6×50 con tuerca		34
P	Piqueta		28
Q	Cuerda de anclaje		4
R	Anclaje para hormigón (taco + tornillo)		24
S	Llave		2
T	Lona del tejado	PVC 500 g/m²	1
U	Pared lateral con ventana	PVC 500 g/m², ancho 2 m	6
V	Pared frontal con entrada	PVC 500 g/m²	2
W	Goma elástica con bola		62
X	Barra de umbral	Ø 32 mm, 1920 mm	4
Y	Pieza de unión del umbral	Ø 32 mm, 330 mm	2
Z	Llave Allen		1

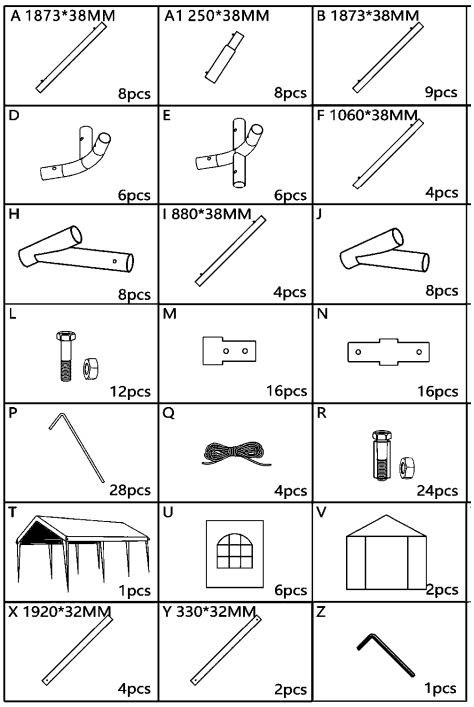

Piezas según el fabricante

Antes del montaje

- Elija un lugar llano, firme y sin obstáculos – para la carpa con un margen de al menos 1 m alrededor. Encima del lugar no debe haber líneas eléctricas ni ramas.
- Necesita 2–4 personas, guantes de trabajo y la llave incluida. Para el anclaje, un martillo (sobre hormigón, un taladro).
- Distribuya las piezas en el suelo según las letras – así el montaje será rápido. Una carpa se monta en unos 40 minutos.
- Realice el montaje con buen tiempo – idealmente sin viento, sin lluvia y no en la oscuridad. Si hace viento, monte y ancle primero toda la estructura y coloque la lona del tejado solo después.



Piezas de la carpa preparadas para el montaje

Montaje

1 Paso 1 – Montaje del hastial

Monte la estructura del tejado en el suelo. Inserte la prolongación A1 en la barra A y, en su extremo, el conector acodado H. Prepare dos cabrios, únalos arriba con el conector superior D e inserte el travesaño F entre ambos conectores H. Se forma un hastial triangular.

Piezas: A ×2, A1 ×2, D ×1, H ×2, F ×1 (por hastial)

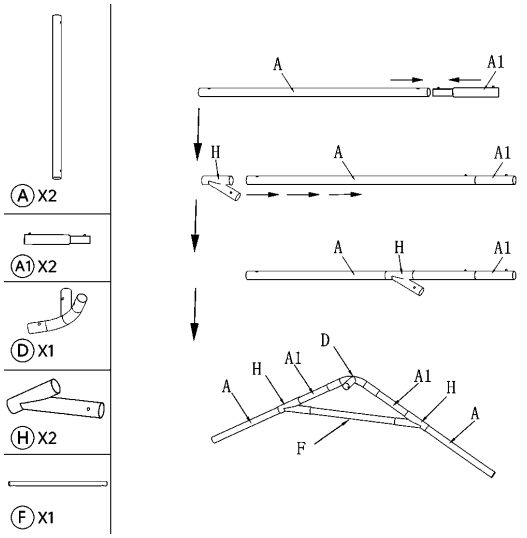

2 Paso 2 – Esquinas del hastial extremo

Coloque los conectores de esquina D en los extremos inferiores de ambos cabrios. Monte así **2 hastiales extremos** (conectores D). Del mismo modo, monte **2 hastiales intermedios**, que en lugar de D llevan conectores con derivación E (vértice y ambas esquinas).

Piezas: D ×2 por hastial extremo; hastiales intermedios: E ×3 por hastial

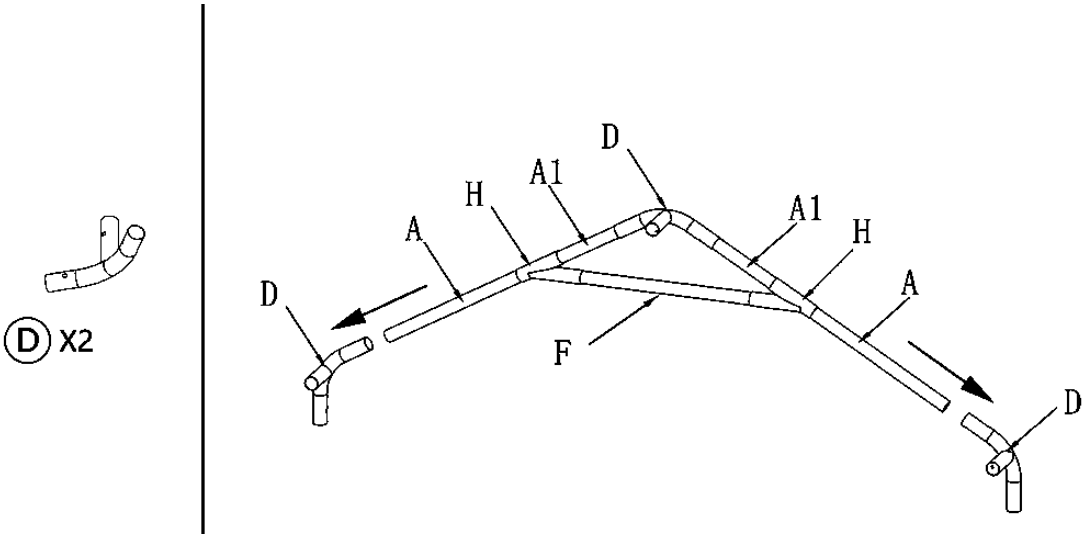

3 Paso 3 – Unión de los primeros hastiales

Coloque un hastial extremo y un hastial intermedio uno junto al otro y únalos con tres barras longitudinales B – una en la cumbrera y dos en las esquinas (aleros).

Piezas: B ×3, E ×3

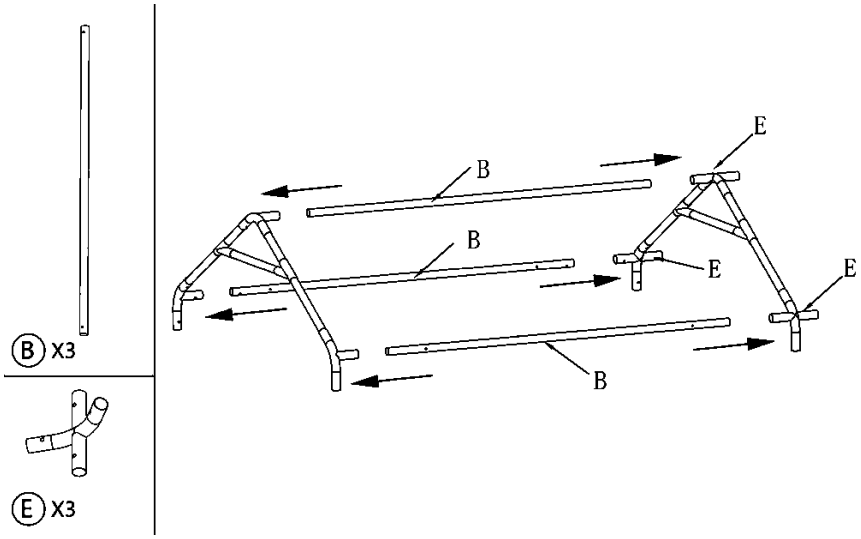

4 Paso 4 – Estructura completa del tejado

Del mismo modo, una el segundo hastial intermedio y, por último, el segundo hastial extremo. Se forma la estructura completa del tejado, de 6 m de largo y 4 m de ancho, que por ahora permanece en el suelo.

Piezas: B ×6

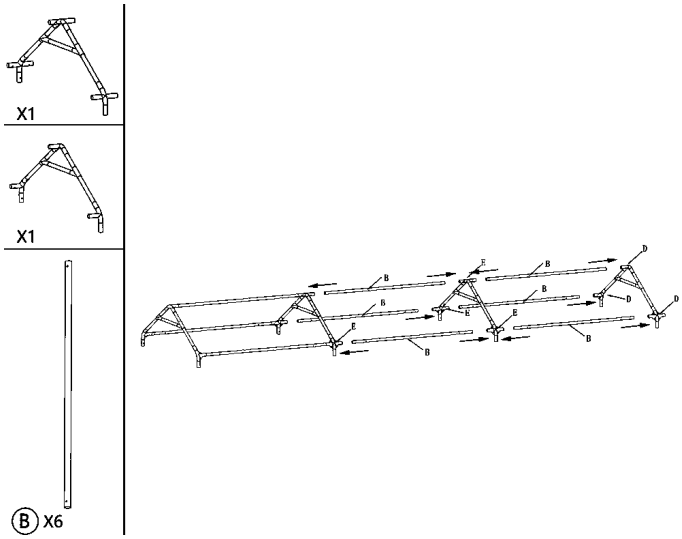

5 Paso 5 – Refuerzos del tejado

Monte los refuerzos diagonales G en los paños del tejado según la imagen. Fije los extremos de los refuerzos con las placas de unión M y N y los tornillos O (M6×50). Apriete los tornillos con la llave S y la llave Allen Z.

Piezas: G ×6, O ×16, M ×8, N ×8

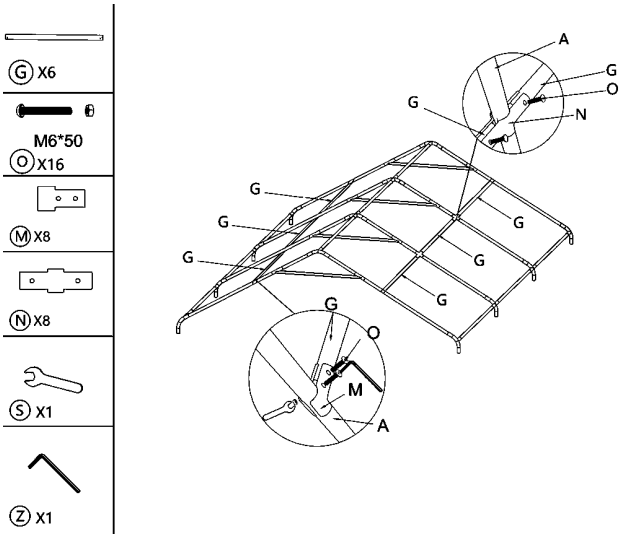

6 Paso 6 – Lona del tejado

Extienda la lona del tejado T sobre la estructura del tejado que está en el suelo, de modo que los frontales y las esquinas de la lona coincidan con las esquinas de la estructura. Por ahora, fije la lona solo de forma holgada – la tensará por completo una vez levantada la carpa.

Piezas: T ×1

⚠ **Atención:** En este paso, asegúrese de que haya **ausencia total de viento**. El tejado con la lona aún no está anclado y, al colocar las patas, existe el riesgo de que el viento se meta por debajo y lo levante – sujetarlo entre varias personas puede no ser suficiente. Mantenga el tejado con la estructura siempre bajo control mientras coloca las patas. **Si hace viento**, monte primero toda la estructura sin lona (pasos 7 y 8), ánclela y coloque la lona del tejado solo después. Es menos cómodo, pero seguro.

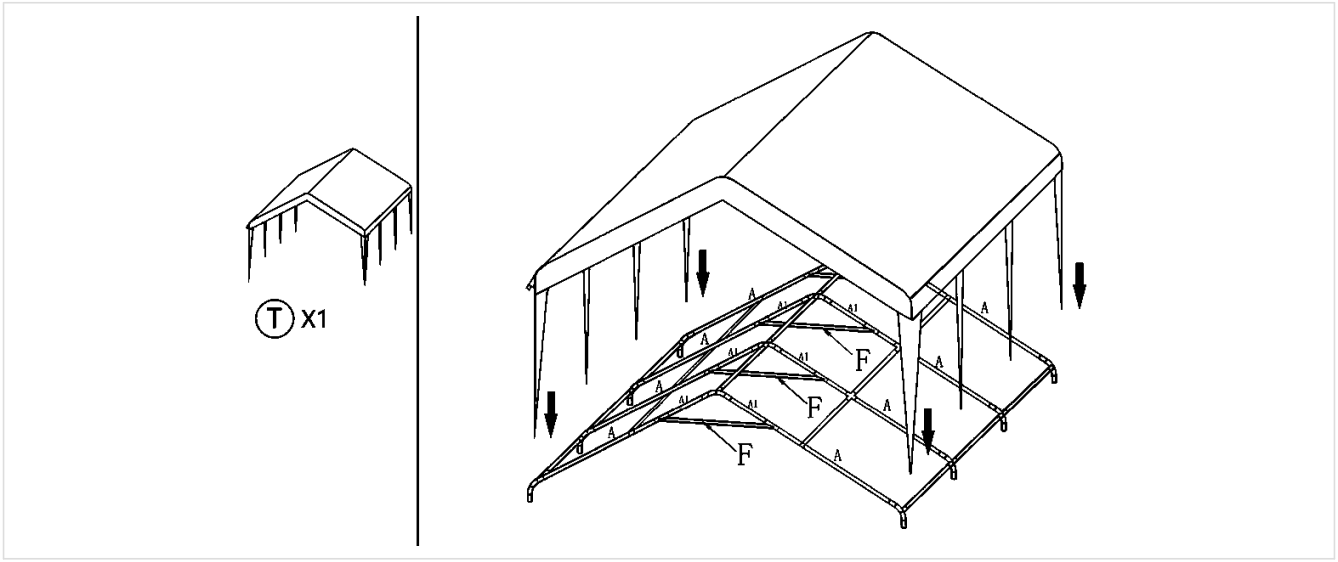

7 Paso 7 – Preparación de las patas

Coloque la base K en el extremo inferior de cada pata C y asegúrela con el tornillo L. Prepare las 8 patas.

Piezas: C ×8, K ×8, L ×8

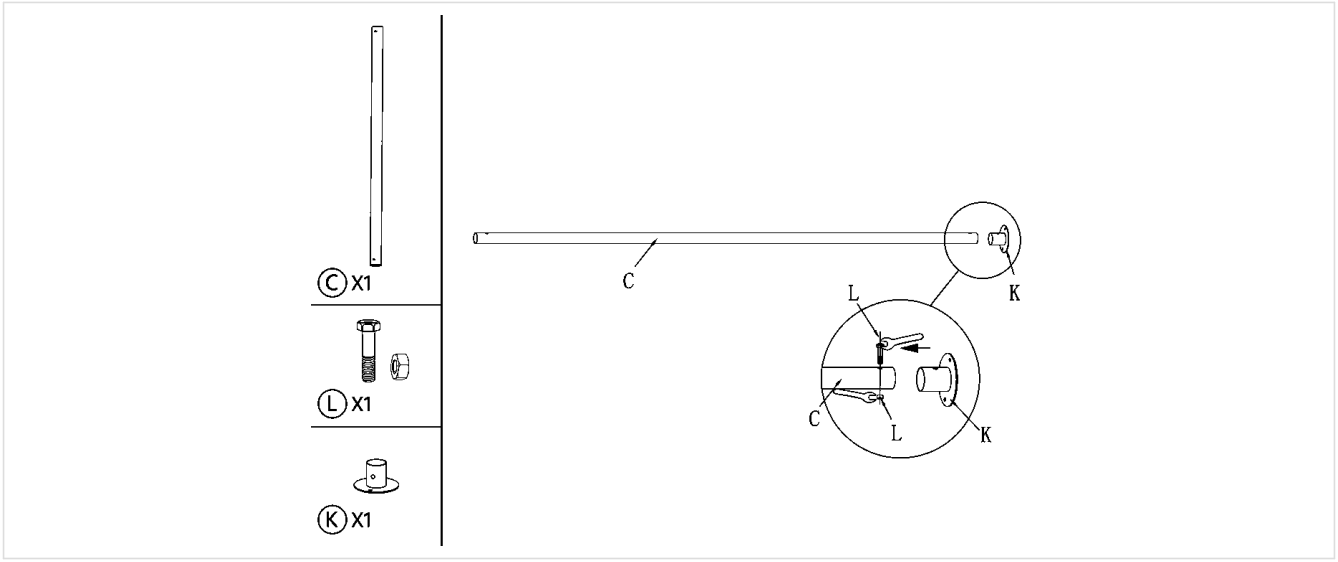

8 Paso 8 – Levantamiento y anclaje

Levante el tejado por un lado longitudinal e inserte las patas C en los conectores D y E; después, haga lo mismo en el otro lado. Levante de forma uniforme, idealmente entre 4 personas. Coloque los conectores J en las patas y añada en las esquinas los puntales cortos I. **Ancle la carpa inmediatamente después de levantarla** – clave las piquetas P a través de los orificios de las bases K (sobre hormigón, utilice los anclajes R).

Piezas: C ×8, J ×8, I ×4, P (o R)

⚠ **Atención:** Mientras no estén colocadas todas las patas y la carpa no esté anclada, mantenga el tejado siempre bajo control. Con viento existe el riesgo de que este se meta por debajo – véase el paso 6.

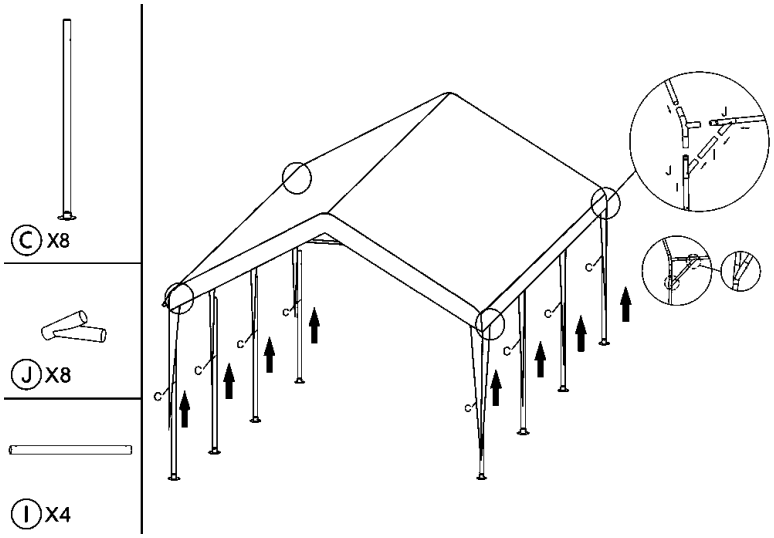

9 Paso 9 – Paredes

Cuelgue las paredes laterales U (6 uds.) y las paredes frontales V (2 uds.) en la estructura y fíjelas con las gomas elásticas W con bola – pase la goma por el ojal de la pared, rodee la barra y asegúrela con la bola. Una las paredes contiguas con las cremalleras.

Piezas: U ×6, V ×2, W

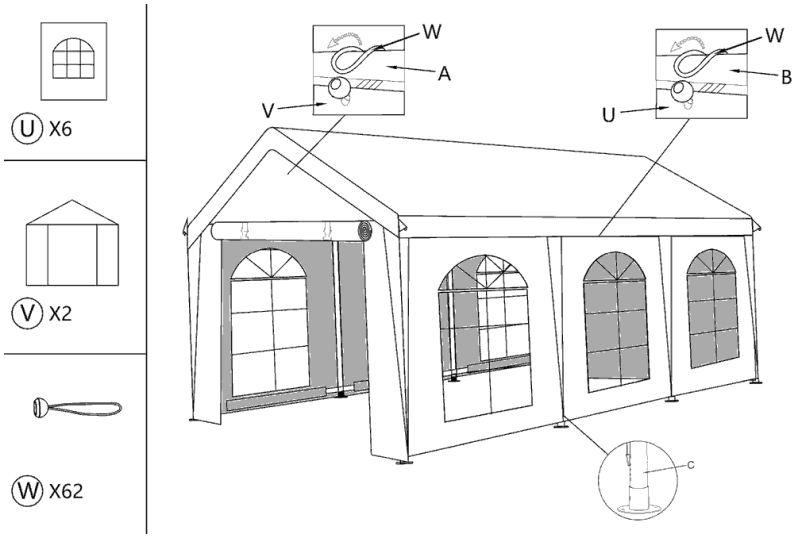

10 Paso 10 – Umbral de las paredes frontales

En los lados frontales, una las barras de umbral en el orden X + Y + X y fíjelas a los extremos inferiores de las patas con los tornillos L. El umbral mantiene recto el borde inferior de la pared frontal.

Piezas: X ×4, Y ×2, L ×4

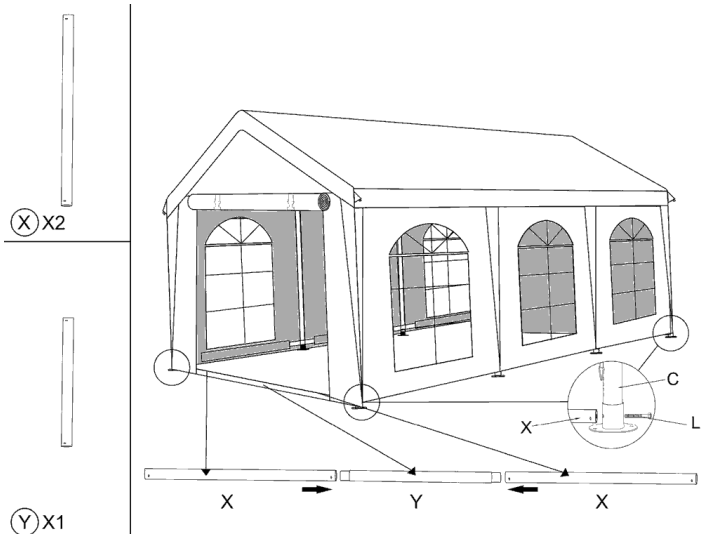

11 Paso 11 – Refuerzos de las paredes, cuerdas y tensado

Monte en las esquinas de los lados laterales los refuerzos diagonales G restantes con las placas M, N y los tornillos O. Ancle las esquinas del tejado con las cuerdas Q y las piquetas P. Por último, con las gomas W **tense completamente la lona del tejado** – sin bolsas ni pliegues, para que el agua escurra – y compruebe todos los anclajes.

Piezas: G ×6, O ×16, M ×8, N ×8, Q ×4, P

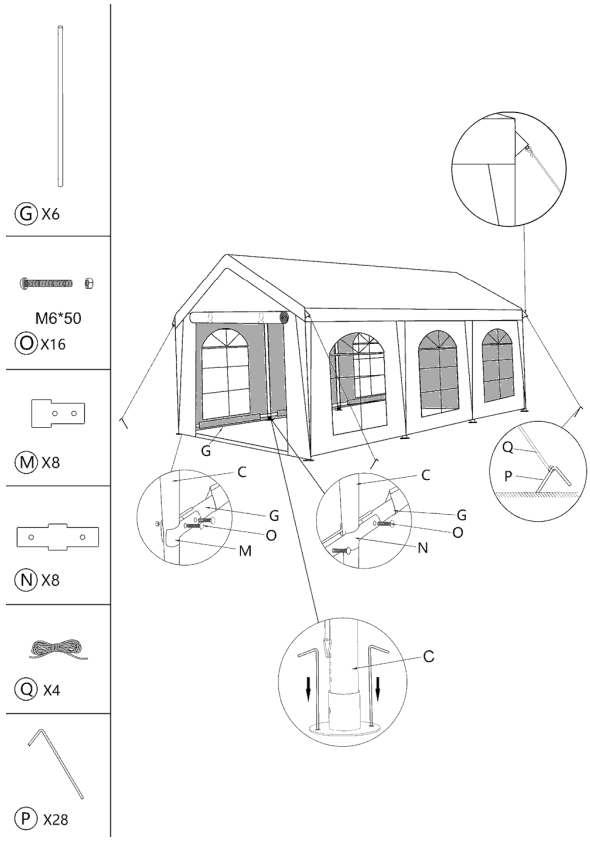

Anclaje de la carpa

- **Césped, tierra:** clave las piquetas P a través de los orificios de cada base K (cada base tiene 3 orificios). Clave las piquetas por completo, inclinadas hacia fuera de la carpa.
- **Hormigón, pavimento:** atornille las bases con los anclajes R (taco + tornillo) en orificios taladrados. Si no es posible taladrar, utilice un lastre en cada pata – sacos de arena o de agua o pesas de acero de los accesorios BRIMO.
- **Cuerdas de esquina:** ate las 4 cuerdas Q a las esquinas del tejado, llévelas inclinadas hacia fuera en la dirección de la diagonal y ánclelas con las piquetas P. Tense las cuerdas de forma uniforme.
- Antes de clavar las piquetas o taladrar, asegúrese de que no haya cables ni tuberías bajo la superficie. Señalice las piquetas y las cuerdas – existe riesgo de tropiezo.



Base de la pata con orificios para piquetas o anclajes

Ampliación de la carpa – 12, 18, 24 m…

Las carpas para fiestas BRIMO del mismo ancho se pueden unir con el conector para carpas para fiestas (disponible en la web, en los accesorios BRIMO). Por cada 6 m adicionales de longitud necesita 1 carpa del mismo ancho y 1 conector. Las carpas siguen siendo independientes – puede volver a utilizarlas por separado en cualquier momento.

La pared frontal V se puede retirar por completo – queda al descubierto todo el lado frontal, incluido el hastial (armazón) del tejado, y en la parte superior no hay ningún obstáculo. Gracias a ello, las carpas unidas forman un único espacio continuo.

Longitud	Carpas 4 × 6 m	Conectores	Asientos (aprox.)
4 × 6 m	1	0	25 personas
4 × 12 m	2	1	50 personas
4 × 18 m	3	2	75 personas
4 × 24 m	4	3	100 personas
4 × 30 m	5	4	125 personas

Desmontaje y almacenamiento

- Desmonte la carpa en orden inverso: cuerdas y piquetas, refuerzos de las paredes, umbral, paredes; después baje el tejado (de forma uniforme, entre 4 personas), retire las patas y la lona y desmonte la estructura del tejado.

- Pliegue las lonas solo secas y limpias. Si tiene que guardar lonas mojadas, desembálelas y séquelas en un plazo de 24 horas – de lo contrario, existe riesgo de moho.
- No doble bruscamente las ventanas de PVC, sobre todo con frío – pueden agrietarse. Es preferible enrollar las paredes.
- Guarde las piezas pequeñas (tornillos, placas, gomas, piquetas) juntas en una bolsa para que no se pierdan.
- Almacene en un lugar seco, fuera del alcance de roedores y de la luz solar directa.

Cuidado

- Limpie las lonas de PVC con agua, un cepillo suave y un detergente suave. No utilice disolventes, diluyentes ni limpiadoras de alta presión.
- Antes de cada uso, revise los tubos, conectores y tornillos. Sustituya las piezas dañadas – las piezas de repuesto BRIMO están disponibles durante 10 años.
- Si tiene alguna pregunta, contáctenos a través de www.brimo.eu.

⚠ Advertencias de seguridad

- **La carpa no está destinada a ser una cubierta permanente.** Es una carpa móvil para eventos – no la deje montada durante largos periodos, todo el año ni sin vigilancia, aunque gracias a la estructura de acero y a las lonas de PVC su vida útil sea muchas veces mayor que la de las carpas plegables.
- **Viento y tormenta:** con viento fuerte o racheado y ante un aviso de tormenta, retire las paredes y las lonas o, en su caso, toda la carpa. La carpa no está diseñada para viento fuerte racheado.
- **Nieve:** el tejado no está dimensionado para soportar carga de nieve. Retire la nieve inmediatamente o desmonte la carpa.
- **Agua en el tejado:** no permita nunca que se acumule agua en el tejado. Retire inmediatamente el agua acumulada desde abajo con un objeto blando.
- **Tensado de la lona:** tense siempre completamente la lona del tejado con las gomas W, sin bolsas ni pliegues, para que el agua escurra. Compruebe el tensado con regularidad durante el uso.
- **Anclaje:** ancle siempre la carpa – cada base y las 4 cuerdas de esquina. Una carpa sin anclar puede volcar o salir volando.
- **Sin vigilancia:** no deje la carpa sin vigilancia, especialmente por la noche y cuando el pronóstico del tiempo sea desfavorable.
- **Fuego y calor:** no utilice fuego abierto, barbacoas, calefactores de gas ni otras fuentes de calor dentro de la carpa ni en sus proximidades.
- **Líneas eléctricas:** no monte la carpa debajo de líneas eléctricas ni cerca de ellas.
- **Tiempo durante el montaje:** realice el montaje con buen tiempo, idealmente sin viento. Al levantar el tejado con la lona (pasos 6–8), la carpa no está anclada y existe el riesgo de que el viento se meta por debajo – sujetarla entre varias personas puede no ser suficiente. Si hace viento, monte y ancle primero toda la estructura y coloque la lona del tejado solo después.
- **Montaje:** realice el montaje entre 2–4 personas, con guantes de trabajo. Al levantar el tejado, procure que se eleve de forma uniforme y tenga cuidado con los dedos en los conectores.
- No cuelgue objetos pesados de la estructura, no trepe por ella y no utilice piezas dañadas. Utilice únicamente piezas originales BRIMO.
- Los niños no deben estar cerca de la carpa durante el montaje y el desmontaje.

La garantía no cubre los daños causados por viento, nieve, acumulación de agua, anclaje insuficiente o incumplimiento de estas instrucciones.

Carpa para fiestas 5 × 6 m

Instrucciones de montaje y uso



Dimensiones	5 × 6 m (30 m²)
Altura de la pared lateral	2 m
Estructura	tubos de acero Ø 38 mm, conectores de 42 mm, pintura en polvo blanca
Lonas	PVC de doble cara 500 g/m², costuras soldadas, impermeable, resistente a los rayos UV
Paredes	6 paredes laterales con ventana (ancho 2 m), 2 paredes frontales con entrada de 2,1 m de altura
Capacidad	aprox. 30 personas sentadas (conjuntos de mesa y bancos de cervecería)
Montaje	2–4 personas, una carpa aprox. 40 minutos (más rápido con la práctica)
Garantía	5 años para el consumidor, piezas de repuesto disponibles durante 10 años

Índice

- Lista de piezas
- Antes del montaje
- Montaje en 11 pasos
- Anclaje de la carpa
- Ampliación de la carpa a 12, 18, 24 m...
- Desmontaje, almacenamiento y cuidado
- Advertencias de seguridad

⚠ **Antes del montaje, lea las advertencias de seguridad al final de estas instrucciones.**

Lista de piezas

Las letras de la tabla corresponden a la designación de las piezas en las imágenes. Antes del montaje, compruebe que dispone de todas las piezas.

Pieza	Nombre	Medida / material	uds.
A	Cabrio del tejado	Ø 38 mm, 1873 mm	8
A1	Prolongación del cabrio	Ø 38 mm, 760 mm	8
B	Barra longitudinal del tejado	Ø 38 mm, 1873 mm	9
C	Pata (poste)	Ø 38 mm, 1920 mm	8
D	Conector de esquina (codo) – hastiales extremos		6
E	Conector con derivación – hastiales intermedios		6
F	Travesaño del hastial	Ø 38 mm, 1066 mm	4
G	Refuerzo diagonal	Ø 32 mm, 1920 mm	12
H	Conector acodado del cabrio		8
I	Puntal corto	Ø 38 mm, 880 mm	4
J	Conector de pata con derivación		8
K	Base de la pata (3 orificios de anclaje)		8
L	Tornillo con tuerca		12
M	Placa de unión pequeña		16
N	Placa de unión grande		16
O	Tornillo M6×50 con tuerca		34
P	Piqueta		28
Q	Cuerda de anclaje		4
R	Anclaje para hormigón (taco + tornillo)		24
S	Llave		2
T	Lona del tejado	PVC 500 g/m²	1
U	Pared lateral con ventana	PVC 500 g/m², ancho 2 m	6
V	Pared frontal con entrada	PVC 500 g/m²	2
W	Goma elástica con bola		62
X	Barra de umbral	Ø 32 mm, 1920 mm	4
Y	Pieza de unión del umbral	Ø 32 mm, 1330 mm	2

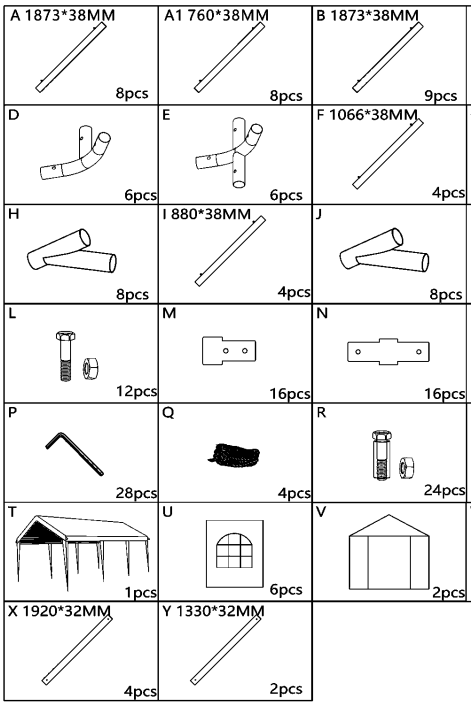

Piezas según el fabricante

Antes del montaje

- Elija un lugar llano, firme y sin obstáculos – para la carpa con un margen de al menos 1 m alrededor. Encima del lugar no debe haber líneas eléctricas ni ramas.
- Necesita 2–4 personas, guantes de trabajo y la llave incluida. Para el anclaje, un martillo (sobre hormigón, un taladro).
- Distribuya las piezas en el suelo según las letras – así el montaje será rápido. Una carpa se monta en unos 40 minutos.
- Realice el montaje con buen tiempo – idealmente sin viento, sin lluvia y no en la oscuridad. Si hace viento, monte y ancle primero toda la estructura y coloque la lona del tejado solo después.



Piezas de la carpa preparadas para el montaje

Montaje

1 Paso 1 – Montaje del hastial

Monte la estructura del tejado en el suelo. Inserte la prolongación A1 en la barra A y, en su extremo, el conector acodado H. Prepare dos cabrios, únalos arriba con el conector superior D e inserte el travesaño F entre ambos conectores H. Se forma un hastial triangular.

Piezas: A ×2, A1 ×2, D ×1, H ×2, F ×1 (por hastial)

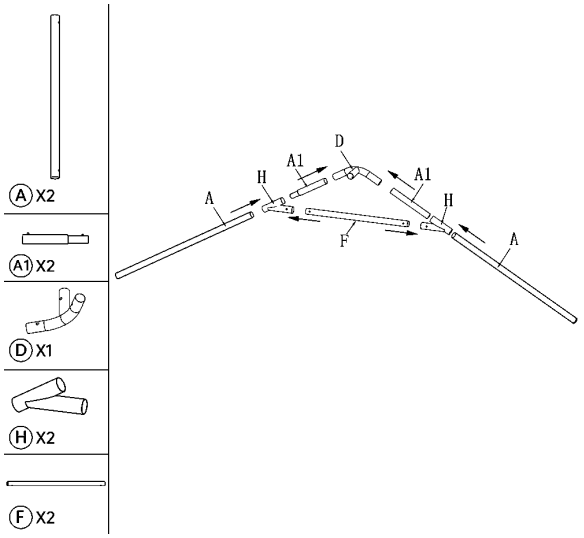

2 Paso 2 – Esquinas del hastial extremo

Coloque los conectores de esquina D en los extremos inferiores de ambos cabrios. Monte así **2 hastiales extremos** (conectores D). Del mismo modo, monte **2 hastiales intermedios**, que en lugar de D llevan conectores con derivación E (vértice y ambas esquinas).

Piezas: D ×2 por hastial extremo; hastiales intermedios: E ×3 por hastial

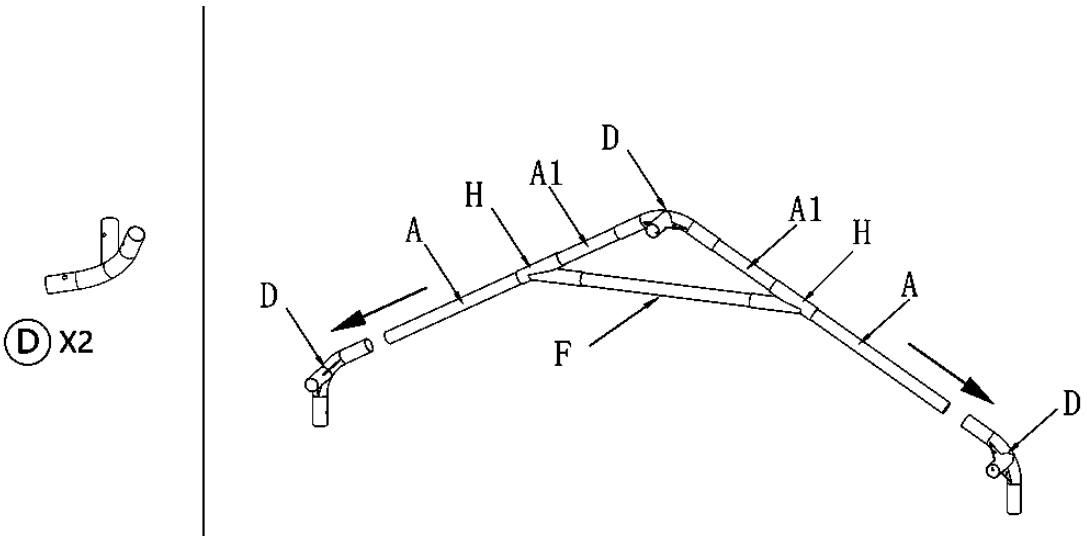

3 Paso 3 – Unión de los primeros hastiales

Coloque un hastial extremo y un hastial intermedio uno junto al otro y únalos con tres barras longitudinales B – una en la cumbrera y dos en las esquinas (aleros).

Piezas: B ×3, E ×3

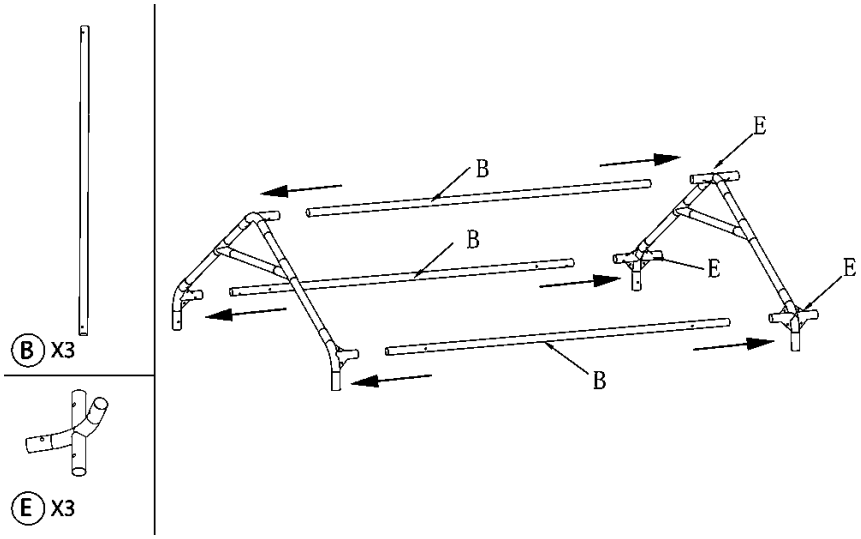

4 Paso 4 – Estructura completa del tejado

Del mismo modo, una el segundo hastial intermedio y, por último, el segundo hastial extremo. Se forma la estructura completa del tejado, de 6 m de largo y 5 m de ancho, que por ahora permanece en el suelo.

Piezas: B ×6

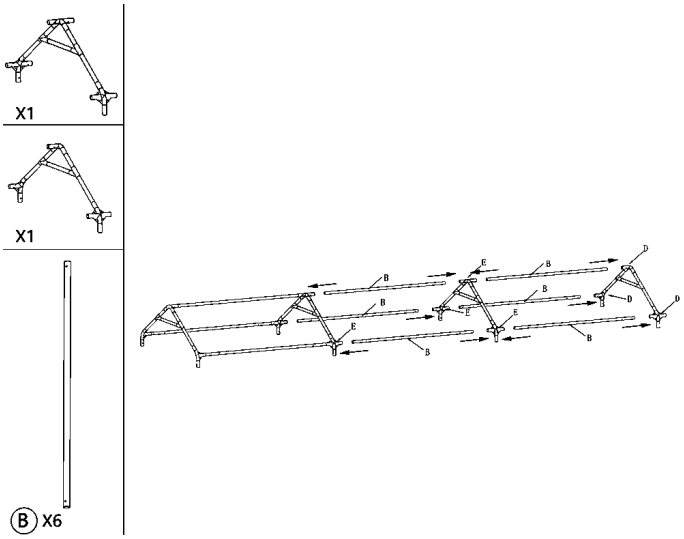

5 Paso 5 – Refuerzos del tejado

Monte los refuerzos diagonales G en los paños del tejado según la imagen. Fije los extremos de los refuerzos con las placas de unión M y N y los tornillos O (M6×50). Apriete los tornillos con la llave S.

Piezas: G ×6, O ×16, M ×8, N ×8

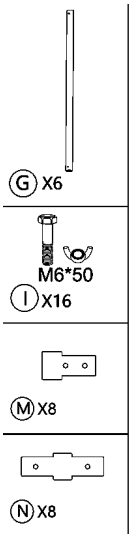

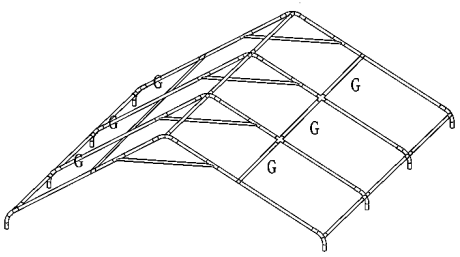

6 Paso 6 – Lona del tejado

Extienda la lona del tejado T sobre la estructura del tejado que está en el suelo, de modo que los frontales y las esquinas de la lona coincidan con las esquinas de la estructura. Por ahora, fije la lona solo de forma holgada – la tensará por completo una vez levantada la carpa.

Piezas: T ×1

⚠ **Atención:** En este paso, asegúrese de que haya **ausencia total de viento**. El tejado con la lona aún no está anclado y, al colocar las patas, existe el riesgo de que el viento se meta por debajo y lo levante – sujetarlo entre varias personas puede no ser suficiente. Mantenga el tejado con la estructura siempre bajo control mientras coloca las patas. **Si hace viento**, monte primero toda la estructura sin lona (pasos 7 y 8), ánclela y coloque la lona del tejado solo después. Es menos cómodo, pero seguro.

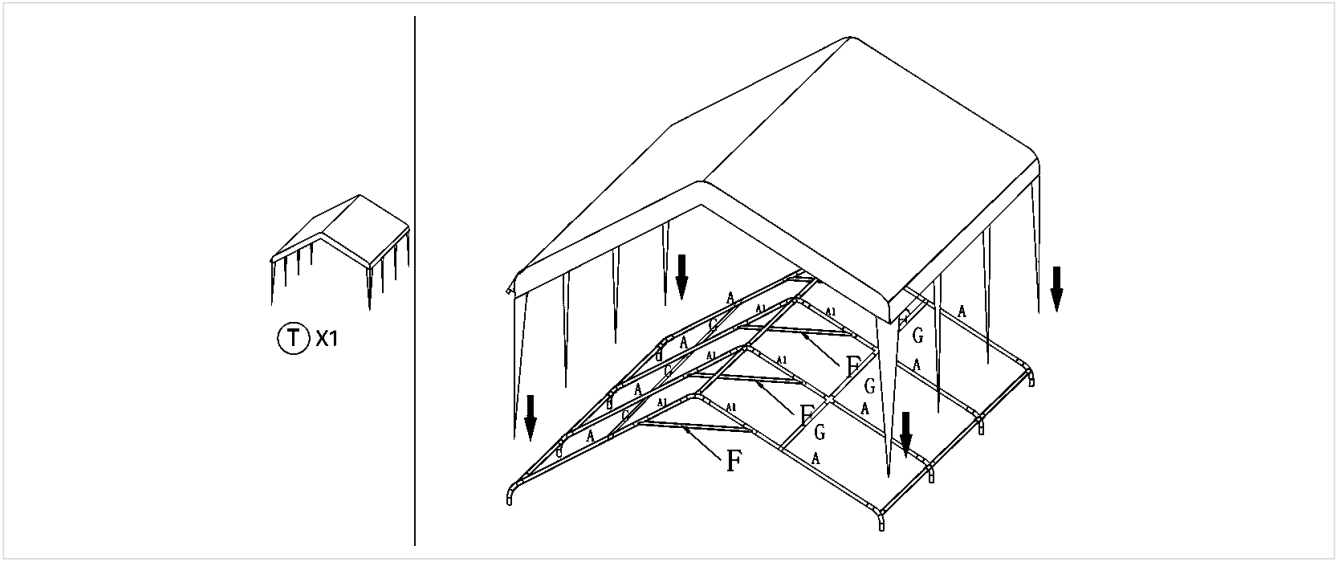

7 Paso 7 – Preparación de las patas

Coloque la base K en el extremo inferior de cada pata C y asegúrela con el tornillo L. Prepare las 8 patas.

Piezas: C ×8, K ×8, L ×8

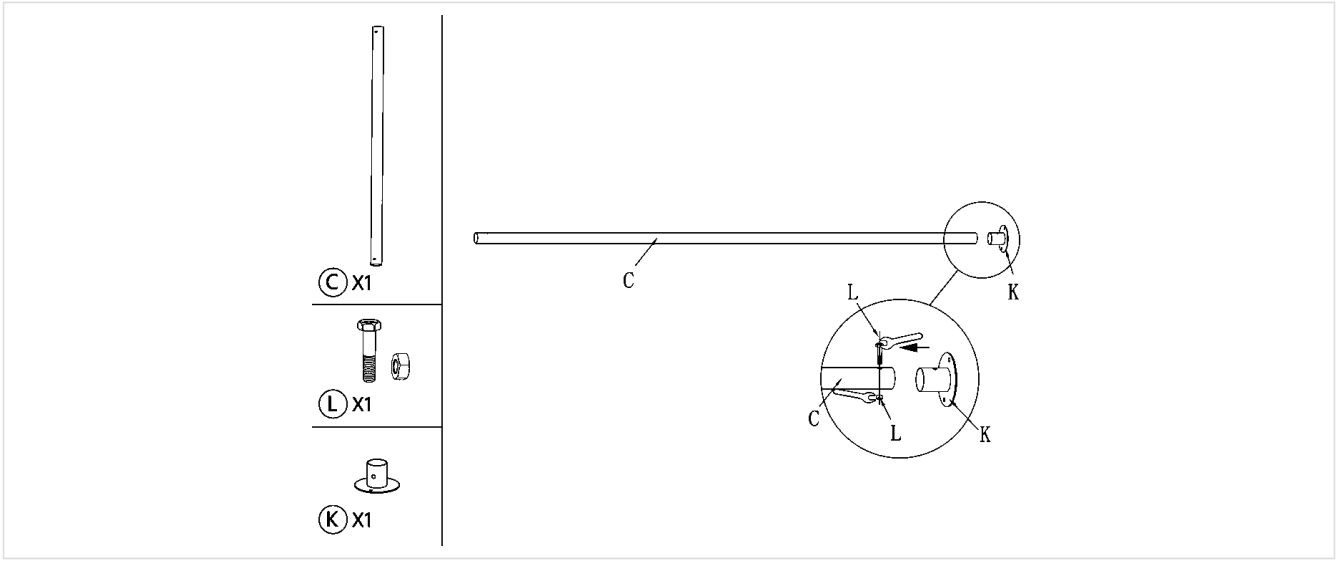

8 Paso 8 – Levantamiento y anclaje

Levante el tejado por un lado longitudinal e inserte las patas C en los conectores D y E; después, haga lo mismo en el otro lado. Levante de forma uniforme, idealmente entre 4 personas. Coloque los conectores J en las patas y añada en las esquinas los puntales cortos I. **Ancle la carpa inmediatamente después de levantarla** – clave las piquetas P a través de los orificios de las bases K (sobre hormigón, utilice los anclajes R).

Piezas: C ×8, J ×8, I ×4, P (o R)

⚠ **Atención:** Mientras no estén colocadas todas las patas y la carpa no esté anclada, mantenga el tejado siempre bajo control. Con viento existe el riesgo de que este se meta por debajo – véase el paso 6.

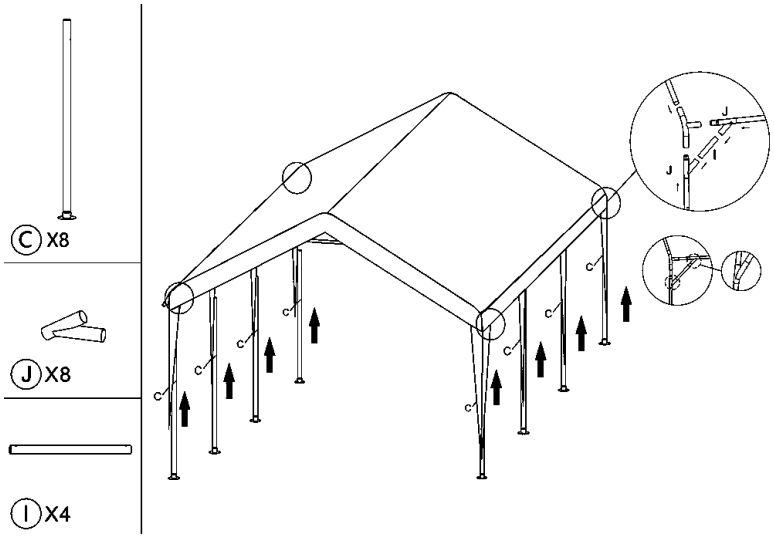

9 Paso 9 – Paredes

Cuelgue las paredes laterales U (6 uds.) y las paredes frontales V (2 uds.) en la estructura y fíjelas con las gomas elásticas W con bola – pase la goma por el ojal de la pared, rodee la barra y asegúrela con la bola. Una las paredes contiguas con las cremalleras.

Piezas: U ×6, V ×2, W

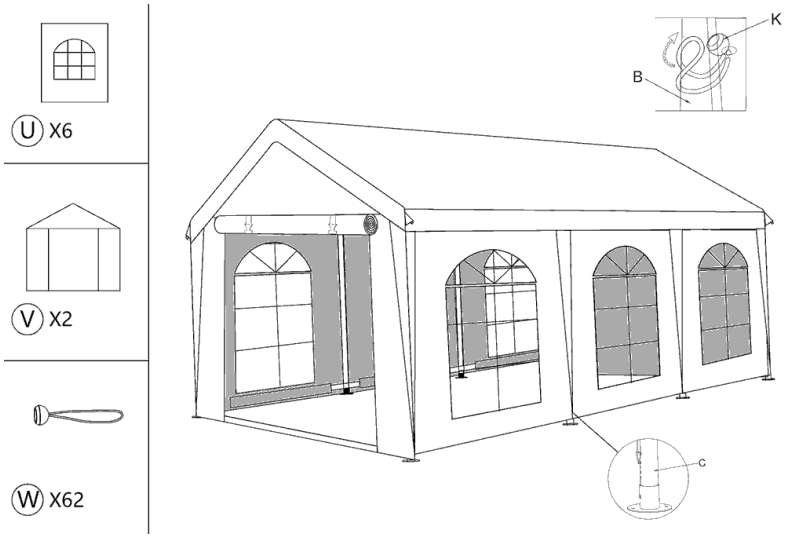

10 Paso 10 – Umbral de las paredes frontales

En los lados frontales, una las barras de umbral en el orden X + Y + X y fíjelas a los extremos inferiores de las patas con los tornillos L. El umbral mantiene recto el borde inferior de la pared frontal.

Piezas: X ×4, Y ×2, L ×4

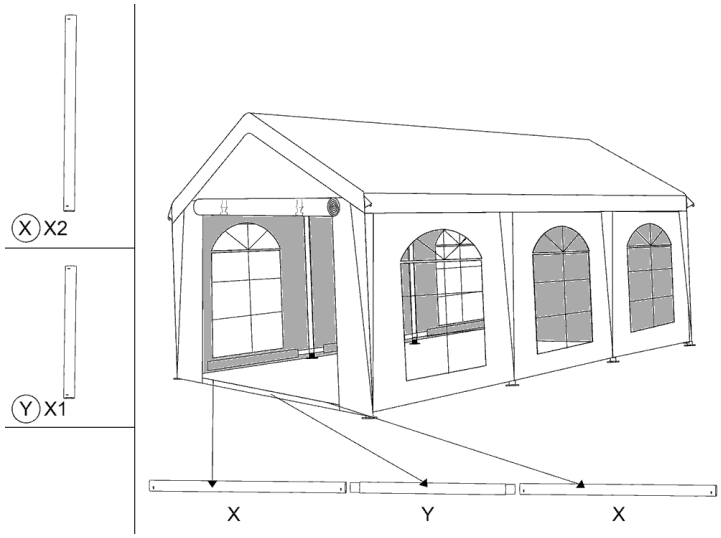

11 Paso 11 – Refuerzos de las paredes, cuerdas y tensado

Monte en las esquinas de los lados laterales los refuerzos diagonales G restantes con las placas M, N y los tornillos O. Ancle las esquinas del tejado con las cuerdas Q y las piquetas P. Por último, con las gomas W **tense completamente la lona del tejado** – sin bolsas ni pliegues, para que el agua escurra – y compruebe todos los anclajes.

Piezas: G ×6, O ×16, M ×8, N ×8, Q ×4, P

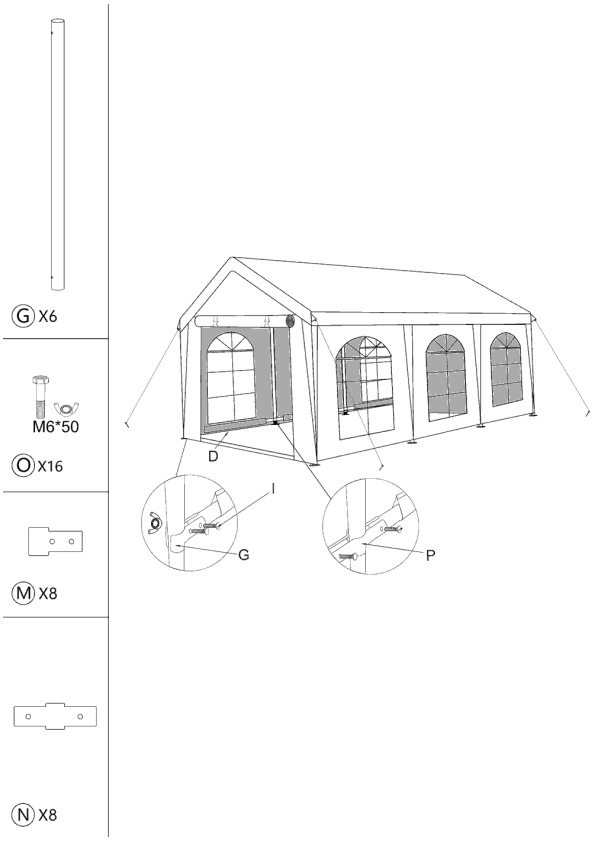

Anclaje de la carpa

- **Césped, tierra:** clave las piquetas P a través de los orificios de cada base K (cada base tiene 3 orificios). Clave las piquetas por completo, inclinadas hacia fuera de la carpa.
- **Hormigón, pavimento:** atornille las bases con los anclajes R (taco + tornillo) en orificios taladrados. Si no es posible taladrar, utilice un lastre en cada pata – sacos de arena o de agua o pesas de acero de los accesorios BRIMO.
- **Cuerdas de esquina:** ate las 4 cuerdas Q a las esquinas del tejado, llévelas inclinadas hacia fuera en la dirección de la diagonal y ánclelas con las piquetas P. Tense las cuerdas de forma uniforme.
- Antes de clavar las piquetas o taladrar, asegúrese de que no haya cables ni tuberías bajo la superficie. Señalice las piquetas y las cuerdas – existe riesgo de tropiezo.



Base de la pata con orificios para piquetas o anclajes

Ampliación de la carpa – 12, 18, 24 m…

Las carpas para fiestas BRIMO del mismo ancho se pueden unir con el conector para carpas para fiestas (disponible en la web, en los accesorios BRIMO). Por cada 6 m adicionales de longitud necesita 1 carpa del mismo ancho y 1 conector. Las carpas siguen siendo independientes – puede volver a utilizarlas por separado en cualquier momento.

La pared frontal V se puede retirar por completo – queda al descubierto todo el lado frontal, incluido el hastial (armazón) del tejado, y en la parte superior no hay ningún obstáculo. Gracias a ello, las carpas unidas forman un único espacio continuo.

Longitud	Carpas 5 × 6 m	Conectores	Asientos (aprox.)
5 × 6 m	1	0	30 personas
5 × 12 m	2	1	60 personas
5 × 18 m	3	2	90 personas
5 × 24 m	4	3	120 personas
5 × 30 m	5	4	150 personas

Desmontaje y almacenamiento

- Desmonte la carpa en orden inverso: cuerdas y piquetas, refuerzos de las paredes, umbral, paredes; después baje el tejado (de forma uniforme, entre 4 personas), retire las patas y la lona y desmonte la estructura del tejado.

- Pliegue las lonas solo secas y limpias. Si tiene que guardar lonas mojadas, desembálelas y séquelas en un plazo de 24 horas – de lo contrario, existe riesgo de moho.
- No doble bruscamente las ventanas de PVC, sobre todo con frío – pueden agrietarse. Es preferible enrollar las paredes.
- Guarde las piezas pequeñas (tornillos, placas, gomas, piquetas) juntas en una bolsa para que no se pierdan.
- Almacene en un lugar seco, fuera del alcance de roedores y de la luz solar directa.

Cuidado

- Limpie las lonas de PVC con agua, un cepillo suave y un detergente suave. No utilice disolventes, diluyentes ni limpiadoras de alta presión.
- Antes de cada uso, revise los tubos, conectores y tornillos. Sustituya las piezas dañadas – las piezas de repuesto BRIMO están disponibles durante 10 años.
- Si tiene alguna pregunta, contáctenos a través de www.brimo.eu.

⚠ Advertencias de seguridad

- **La carpa no está destinada a ser una cubierta permanente.** Es una carpa móvil para eventos – no la deje montada durante largos periodos, todo el año ni sin vigilancia, aunque gracias a la estructura de acero y a las lonas de PVC su vida útil sea muchas veces mayor que la de las carpas plegables.
- **Viento y tormenta:** con viento fuerte o racheado y ante un aviso de tormenta, retire las paredes y las lonas o, en su caso, toda la carpa. La carpa no está diseñada para viento fuerte racheado.
- **Nieve:** el tejado no está dimensionado para soportar carga de nieve. Retire la nieve inmediatamente o desmonte la carpa.
- **Agua en el tejado:** no permita nunca que se acumule agua en el tejado. Retire inmediatamente el agua acumulada desde abajo con un objeto blando.
- **Tensado de la lona:** tense siempre completamente la lona del tejado con las gomas W, sin bolsas ni pliegues, para que el agua escurra. Compruebe el tensado con regularidad durante el uso.
- **Anclaje:** ancle siempre la carpa – cada base y las 4 cuerdas de esquina. Una carpa sin anclar puede volcar o salir volando.
- **Sin vigilancia:** no deje la carpa sin vigilancia, especialmente por la noche y cuando el pronóstico del tiempo sea desfavorable.
- **Fuego y calor:** no utilice fuego abierto, barbacoas, calefactores de gas ni otras fuentes de calor dentro de la carpa ni en sus proximidades.
- **Líneas eléctricas:** no monte la carpa debajo de líneas eléctricas ni cerca de ellas.
- **Tiempo durante el montaje:** realice el montaje con buen tiempo, idealmente sin viento. Al levantar el tejado con la lona (pasos 6–8), la carpa no está anclada y existe el riesgo de que el viento se meta por debajo – sujetarla entre varias personas puede no ser suficiente. Si hace viento, monte y ancle primero toda la estructura y coloque la lona del tejado solo después.
- **Montaje:** realice el montaje entre 2–4 personas, con guantes de trabajo. Al levantar el tejado, procure que se eleve de forma uniforme y tenga cuidado con los dedos en los conectores.
- No cuelgue objetos pesados de la estructura, no trepe por ella y no utilice piezas dañadas. Utilice únicamente piezas originales BRIMO.
- Los niños no deben estar cerca de la carpa durante el montaje y el desmontaje.

La garantía no cubre los daños causados por viento, nieve, acumulación de agua, anclaje insuficiente o incumplimiento de estas instrucciones.

Carpa para fiestas 6 × 6 m

Instrucciones de montaje y uso



Dimensiones	6 × 6 m (36 m²)
Altura de la pared lateral	2 m
Estructura	tubos de acero Ø 38 mm, conectores de 42 mm, pintura en polvo blanca
Lonas	PVC de doble cara 500 g/m², costuras soldadas, impermeable, resistente a los rayos UV
Paredes	6 paredes laterales con ventana (ancho 2 m), 2 paredes frontales con entrada de 2,1 m de altura
Capacidad	aprox. 35 personas sentadas (conjuntos de mesa y bancos de cervecería)
Montaje	2–4 personas, una carpa aprox. 40 minutos (más rápido con la práctica)
Garantía	5 años para el consumidor, piezas de repuesto disponibles durante 10 años

Índice

- Lista de piezas
- Antes del montaje
- Montaje en 11 pasos
- Anclaje de la carpa
- Ampliación de la carpa a 12, 18, 24 m...
- Desmontaje, almacenamiento y cuidado
- Advertencias de seguridad

⚠ **Antes del montaje, lea las advertencias de seguridad al final de estas instrucciones.**

Lista de piezas

Las letras de la tabla corresponden a la designación de las piezas en las imágenes. Antes del montaje, compruebe que dispone de todas las piezas.

Pieza	Nombre	Medida / material	uds.
A	Cabrio del tejado	Ø 38 mm, 1920 mm	8
A1	Prolongación del cabrio	Ø 38 mm, 1270 mm	8
B	Barra longitudinal del tejado	Ø 38 mm, 1873 mm	9
C	Pata (poste)	Ø 38 mm, 1920 mm	8
D	Conector de esquina (codo) – hastiales extremos		6
E	Conector con derivación – hastiales intermedios		6
F	Travesaño del hastial	Ø 38 mm, 1920 mm	4
G	Refuerzo diagonal	Ø 32 mm, 1920 mm	12
H	Conector acodado del cabrio		8
I	Puntal corto	Ø 38 mm, 880 mm	4
J	Conector de pata con derivación		8
K	Base de la pata (3 orificios de anclaje)		8
L	Tornillo con tuerca		12
M	Placa de unión pequeña		16
N	Placa de unión grande		16
O	Tornillo M6×50 con tuerca		34
P	Piqueta		28
Q	Cuerda de anclaje		4
R	Anclaje para hormigón (taco + tornillo)		24
S	Llave		2
T	Lona del tejado	PVC 500 g/m²	1
U	Pared lateral con ventana	PVC 500 g/m², ancho 2 m	6
V	Pared frontal con entrada	PVC 500 g/m²	2
W	Goma elástica con bola		62
X	Barra de umbral	Ø 32 mm, 1920 mm	4
Y	Pieza de unión del umbral	Ø 32 mm, 330 mm	2
Y1	Barra de umbral – central	Ø 32 mm, 1920 mm	2

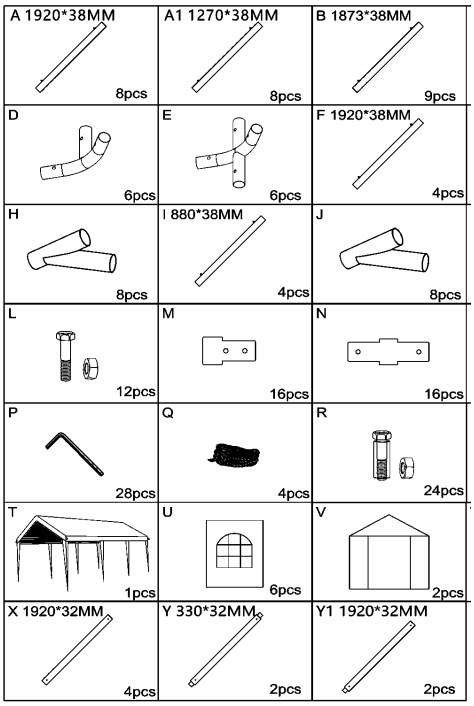

Piezas según el fabricante

Antes del montaje

- Elija un lugar llano, firme y sin obstáculos – para la carpa con un margen de al menos 1 m alrededor. Encima del lugar no debe haber líneas eléctricas ni ramas.
- Necesita 2–4 personas, guantes de trabajo y la llave incluida. Para el anclaje, un martillo (sobre hormigón, un taladro).
- Distribuya las piezas en el suelo según las letras – así el montaje será rápido. Una carpa se monta en unos 40 minutos.
- Realice el montaje con buen tiempo – idealmente sin viento, sin lluvia y no en la oscuridad. Si hace viento, monte y ancle primero toda la estructura y coloque la lona del tejado solo después.



Piezas de la carpa preparadas para el montaje

Montaje

1 Paso 1 – Montaje del hastial

Monte la estructura del tejado en el suelo. Inserte la prolongación A1 en la barra A y, en su extremo, el conector acodado H. Prepare dos cabrios, únalos arriba con el conector superior D e inserte el travesaño F entre ambos conectores H. Se forma un hastial triangular.

Piezas: A ×2, A1 ×2, D ×1, H ×2, F ×1 (por hastial)

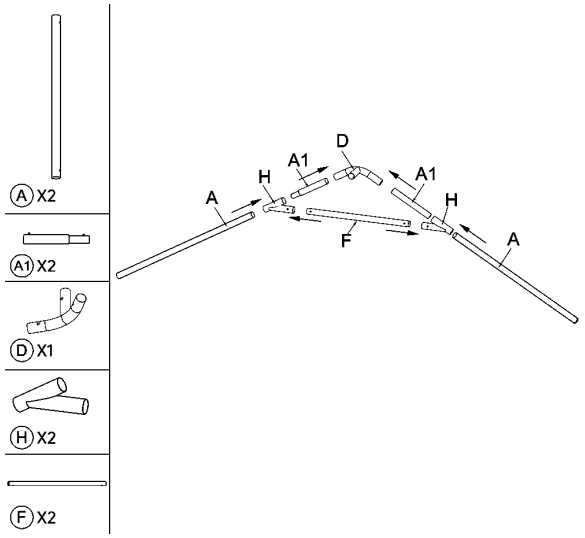

2 Paso 2 – Esquinas del hastial extremo

Coloque los conectores de esquina D en los extremos inferiores de ambos cabrios. Monte así **2 hastiales extremos** (conectores D). Del mismo modo, monte **2 hastiales intermedios**, que en lugar de D llevan conectores con derivación E (vértice y ambas esquinas).

Piezas: D ×2 por hastial extremo; hastiales intermedios: E ×3 por hastial

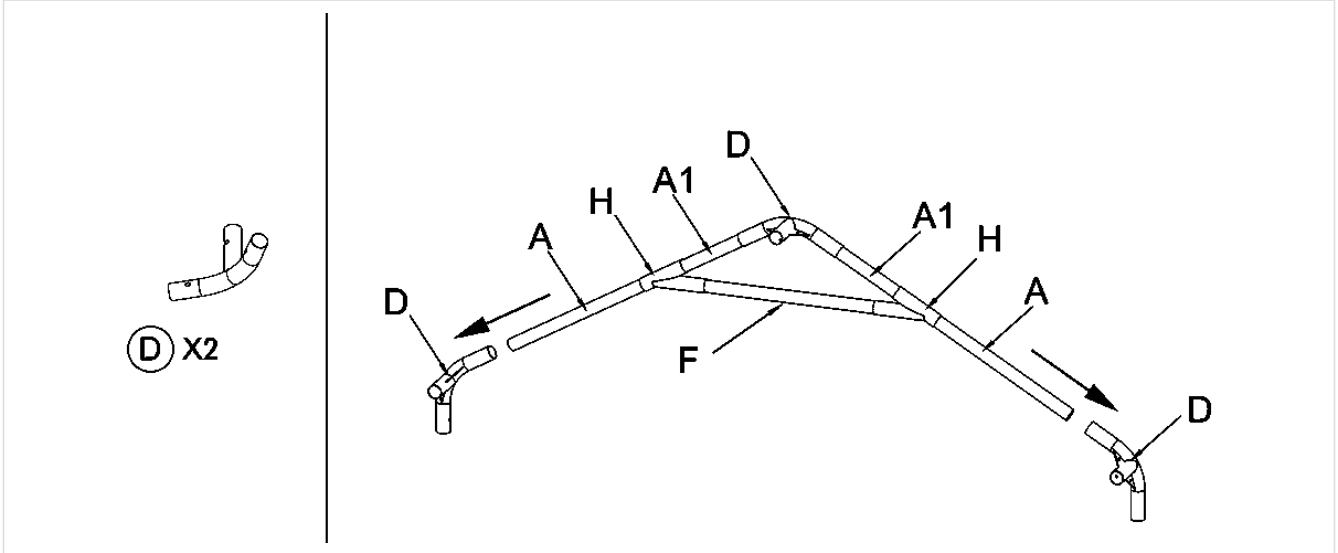

3 Paso 3 – Unión de los primeros hastiales

Coloque un hastial extremo y un hastial intermedio uno junto al otro y únalos con tres barras longitudinales B – una en la cumbrera y dos en las esquinas (aleros).

Piezas: B ×3, E ×3

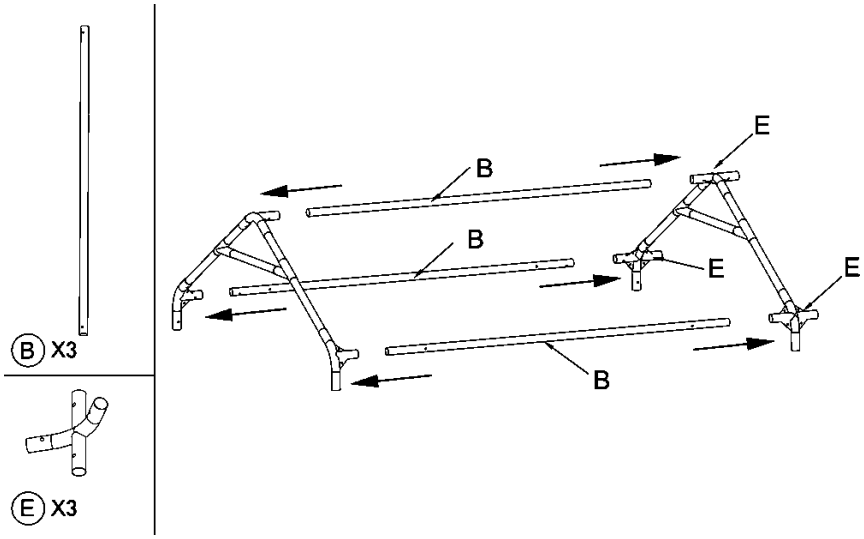

4 Paso 4 – Estructura completa del tejado

Del mismo modo, una el segundo hastial intermedio y, por último, el segundo hastial extremo. Se forma la estructura completa del tejado, de 6 m de largo y 6 m de ancho, que por ahora permanece en el suelo.

Piezas: B ×6

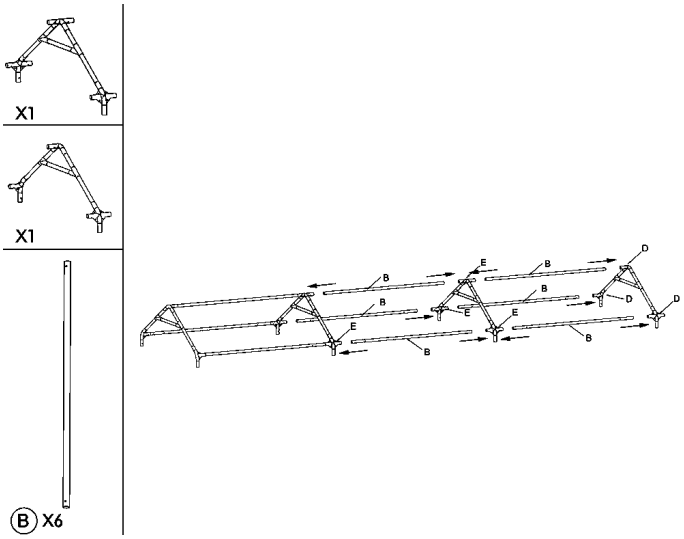

5 Paso 5 – Refuerzos del tejado

Monte los refuerzos diagonales G en los paños del tejado según la imagen. Fije los extremos de los refuerzos con las placas de unión M y N y los tornillos O (M6×50). Apriete los tornillos con la llave S.

Piezas: G ×6, O ×16, M ×8, N ×8

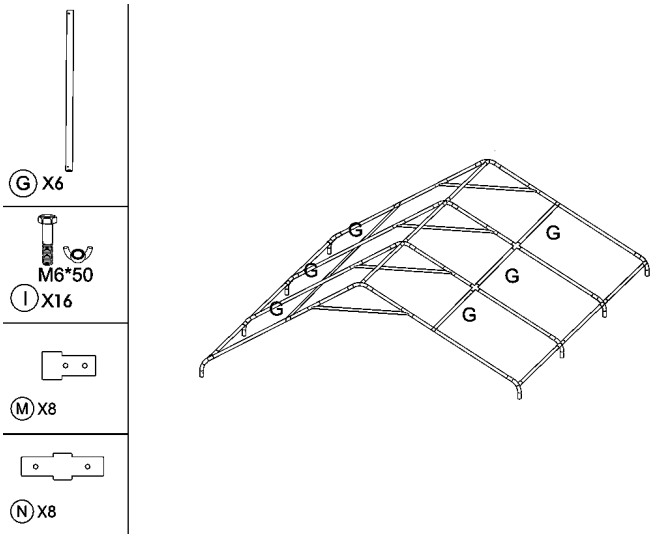

6 Paso 6 – Lona del tejado

Extienda la lona del tejado T sobre la estructura del tejado que está en el suelo, de modo que los frontales y las esquinas de la lona coincidan con las esquinas de la estructura. Por ahora, fije la lona solo de forma holgada – la tensará por completo una vez levantada la carpa.

Piezas: T ×1

⚠ **Atención:** En este paso, asegúrese de que haya **ausencia total de viento**. El tejado con la lona aún no está anclado y, al colocar las patas, existe el riesgo de que el viento se meta por debajo y lo levante – sujetarlo entre varias personas puede no ser suficiente. Mantenga el tejado con la estructura siempre bajo control mientras coloca las patas. **Si hace viento**, monte primero toda la estructura sin lona (pasos 7 y 8), ánclela y coloque la lona del tejado solo después. Es menos cómodo, pero seguro.

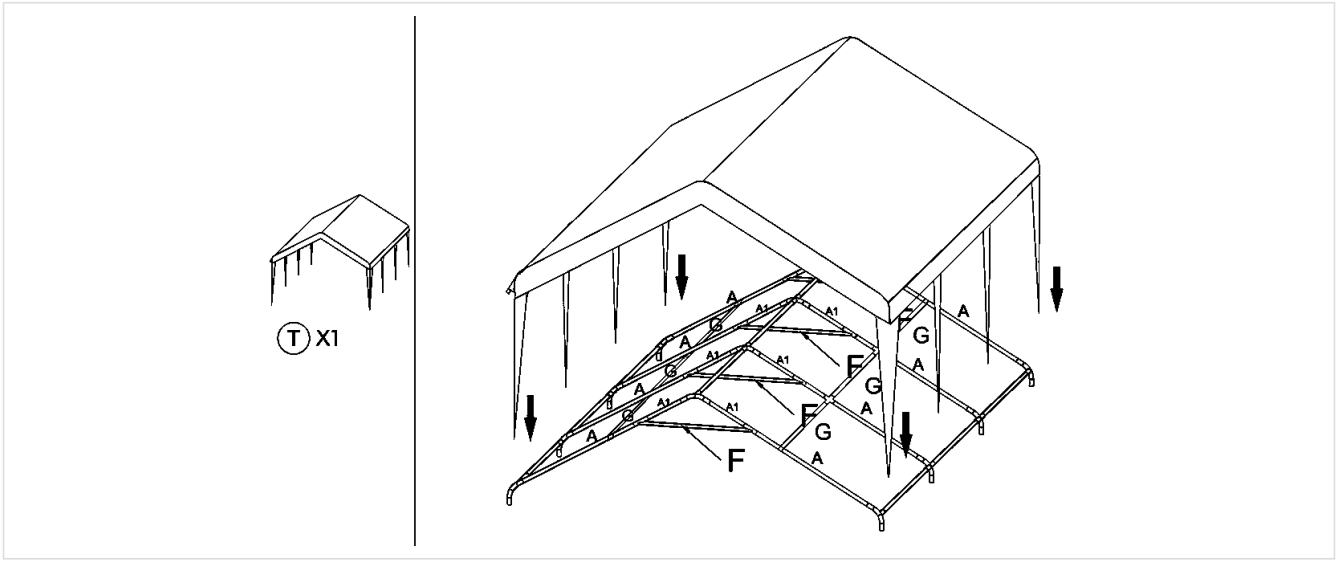

7 Paso 7 – Preparación de las patas

Coloque la base K en el extremo inferior de cada pata C y asegúrela con el tornillo L. Prepare las 8 patas.

Piezas: C ×8, K ×8, L ×8

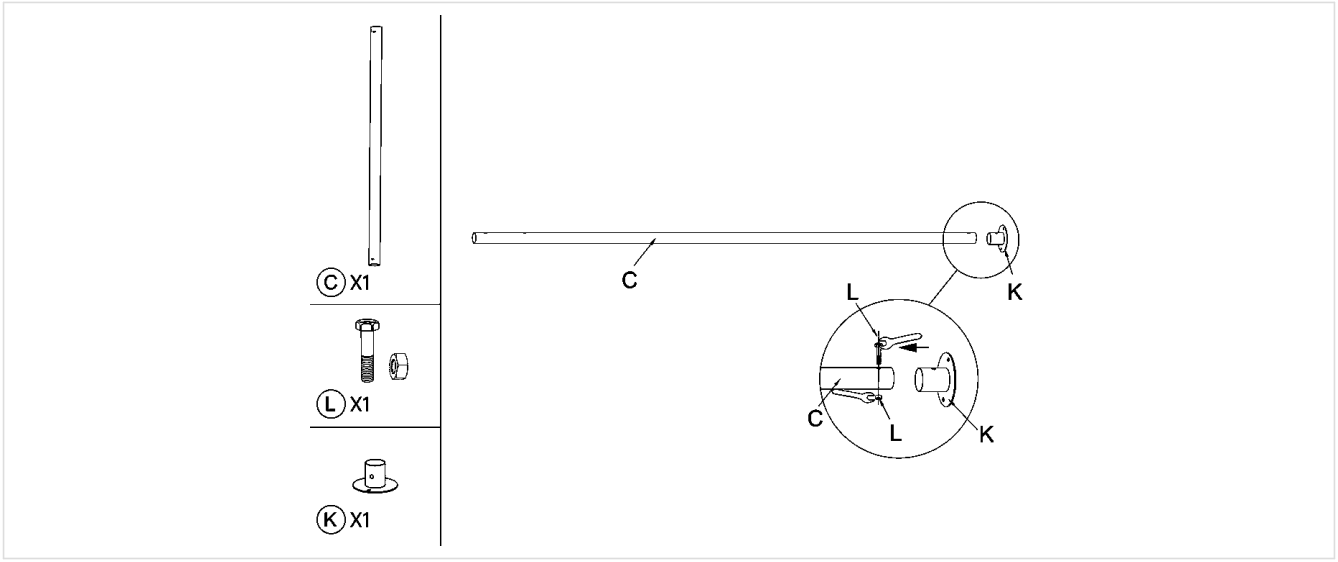

8 Paso 8 – Levantamiento y anclaje

Levante el tejado por un lado longitudinal e inserte las patas C en los conectores D y E; después, haga lo mismo en el otro lado. Levante de forma uniforme, idealmente entre 4 personas. Coloque los conectores J en las patas y añada en las esquinas los puntales cortos I. **Ancle la carpa inmediatamente después de levantarla** – clave las piquetas P a través de los orificios de las bases K (sobre hormigón, utilice los anclajes R).

Piezas: C ×8, J ×8, I ×4, P (o R)

⚠ **Atención:** Mientras no estén colocadas todas las patas y la carpa no esté anclada, mantenga el tejado siempre bajo control. Con viento existe el riesgo de que este se meta por debajo – véase el paso 6.

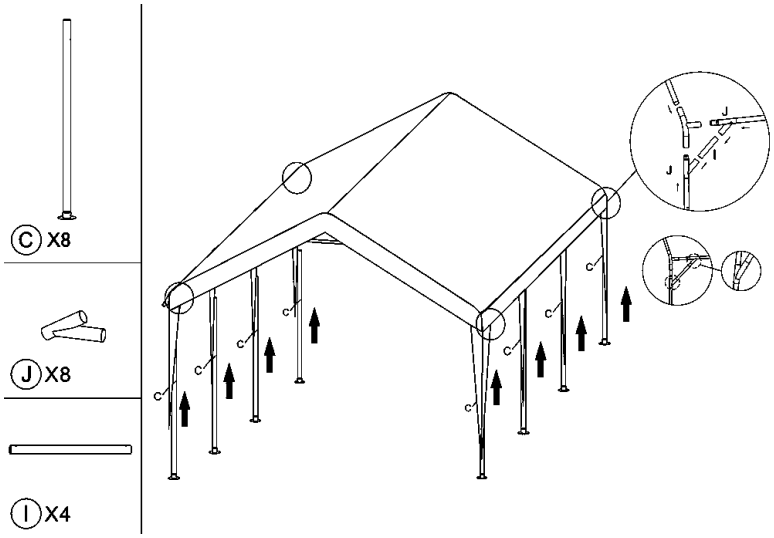

9 Paso 9 – Paredes

Cuelgue las paredes laterales U (6 uds.) y las paredes frontales V (2 uds.) en la estructura y fíjelas con las gomas elásticas W con bola – pase la goma por el ojal de la pared, rodee la barra y asegúrela con la bola. Una las paredes contiguas con las cremalleras.

Piezas: U ×6, V ×2, W

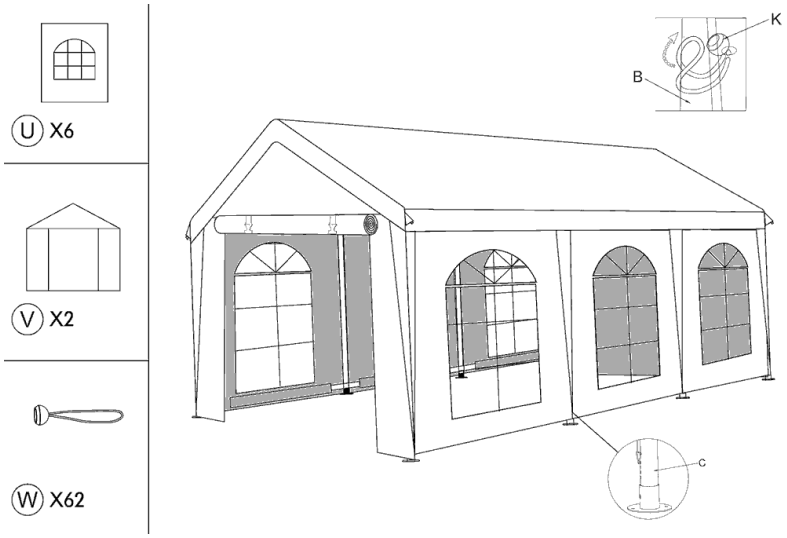

10 Paso 10 – Umbral de las paredes frontales

En los lados frontales, una las barras de umbral en el orden X + Y1 + Y + X y fíjelas a los extremos inferiores de las patas con los tornillos L. El umbral mantiene recto el borde inferior de la pared frontal.

Piezas: X ×4, Y ×2, Y1 ×2, L ×4

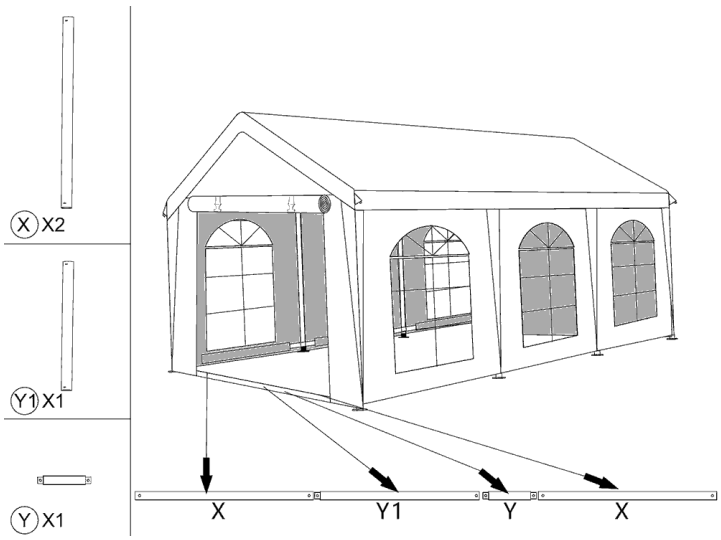

11 Paso 11 – Refuerzos de las paredes, cuerdas y tensado

Monte en las esquinas de los lados laterales los refuerzos diagonales G restantes con las placas M, N y los tornillos O. Ancle las esquinas del tejado con las cuerdas Q y las piquetas P. Por último, con las gomas W **tense completamente la lona del tejado** – sin bolsas ni pliegues, para que el agua escurra – y compruebe todos los anclajes.

Piezas: G ×6, O ×16, M ×8, N ×8, Q ×4, P

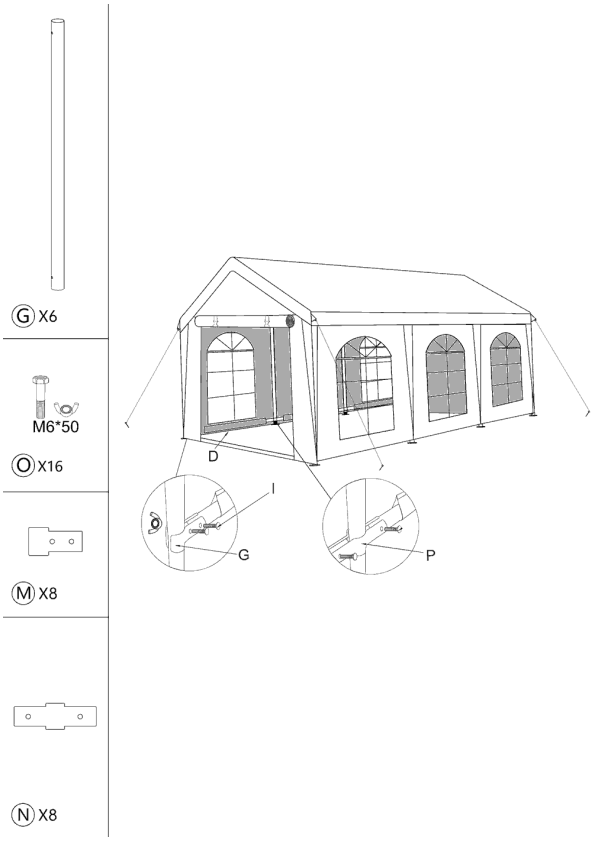

Anclaje de la carpa

- **Césped, tierra:** clave las piquetas P a través de los orificios de cada base K (cada base tiene 3 orificios). Clave las piquetas por completo, inclinadas hacia fuera de la carpa.
- **Hormigón, pavimento:** atornille las bases con los anclajes R (taco + tornillo) en orificios taladrados. Si no es posible taladrar, utilice un lastre en cada pata – sacos de arena o de agua o pesas de acero de los accesorios BRIMO.
- **Cuerdas de esquina:** ate las 4 cuerdas Q a las esquinas del tejado, llévelas inclinadas hacia fuera en la dirección de la diagonal y ánclelas con las piquetas P. Tense las cuerdas de forma uniforme.
- Antes de clavar las piquetas o taladrar, asegúrese de que no haya cables ni tuberías bajo la superficie. Señalice las piquetas y las cuerdas – existe riesgo de tropiezo.



Base de la pata con orificios para piquetas o anclajes

Ampliación de la carpa – 12, 18, 24 m…

Las carpas para fiestas BRIMO del mismo ancho se pueden unir con el conector para carpas para fiestas (disponible en la web, en los accesorios BRIMO). Por cada 6 m adicionales de longitud necesita 1 carpa del mismo ancho y 1 conector. Las carpas siguen siendo independientes – puede volver a utilizarlas por separado en cualquier momento.

La pared frontal V se puede retirar por completo – queda al descubierto todo el lado frontal, incluido el hastial (armazón) del tejado, y en la parte superior no hay ningún obstáculo. Gracias a ello, las carpas unidas forman un único espacio continuo.

Longitud	Carpas 6 × 6 m	Conectores	Asientos (aprox.)
6 × 6 m	1	0	35 personas
6 × 12 m	2	1	70 personas
6 × 18 m	3	2	105 personas
6 × 24 m	4	3	140 personas
6 × 30 m	5	4	175 personas

Desmontaje y almacenamiento

- Desmonte la carpa en orden inverso: cuerdas y piquetas, refuerzos de las paredes, umbral, paredes; después baje el tejado (de forma uniforme, entre 4 personas), retire las patas y la lona y desmonte la estructura del tejado.

- Pliegue las lonas solo secas y limpias. Si tiene que guardar lonas mojadas, desembálelas y séquelas en un plazo de 24 horas – de lo contrario, existe riesgo de moho.
- No doble bruscamente las ventanas de PVC, sobre todo con frío – pueden agrietarse. Es preferible enrollar las paredes.
- Guarde las piezas pequeñas (tornillos, placas, gomas, piquetas) juntas en una bolsa para que no se pierdan.
- Almacene en un lugar seco, fuera del alcance de roedores y de la luz solar directa.

Cuidado

- Limpie las lonas de PVC con agua, un cepillo suave y un detergente suave. No utilice disolventes, diluyentes ni limpiadoras de alta presión.
- Antes de cada uso, revise los tubos, conectores y tornillos. Sustituya las piezas dañadas – las piezas de repuesto BRIMO están disponibles durante 10 años.
- Si tiene alguna pregunta, contáctenos a través de www.brimo.eu.

⚠ Advertencias de seguridad

- **La carpa no está destinada a ser una cubierta permanente.** Es una carpa móvil para eventos – no la deje montada durante largos periodos, todo el año ni sin vigilancia, aunque gracias a la estructura de acero y a las lonas de PVC su vida útil sea muchas veces mayor que la de las carpas plegables.
- **Viento y tormenta:** con viento fuerte o racheado y ante un aviso de tormenta, retire las paredes y las lonas o, en su caso, toda la carpa. La carpa no está diseñada para viento fuerte racheado.
- **Nieve:** el tejado no está dimensionado para soportar carga de nieve. Retire la nieve inmediatamente o desmonte la carpa.
- **Agua en el tejado:** no permita nunca que se acumule agua en el tejado. Retire inmediatamente el agua acumulada desde abajo con un objeto blando.
- **Tensado de la lona:** tense siempre completamente la lona del tejado con las gomas W, sin bolsas ni pliegues, para que el agua escurra. Compruebe el tensado con regularidad durante el uso.
- **Anclaje:** ancle siempre la carpa – cada base y las 4 cuerdas de esquina. Una carpa sin anclar puede volcar o salir volando.
- **Sin vigilancia:** no deje la carpa sin vigilancia, especialmente por la noche y cuando el pronóstico del tiempo sea desfavorable.
- **Fuego y calor:** no utilice fuego abierto, barbacoas, calefactores de gas ni otras fuentes de calor dentro de la carpa ni en sus proximidades.
- **Líneas eléctricas:** no monte la carpa debajo de líneas eléctricas ni cerca de ellas.
- **Tiempo durante el montaje:** realice el montaje con buen tiempo, idealmente sin viento. Al levantar el tejado con la lona (pasos 6–8), la carpa no está anclada y existe el riesgo de que el viento se meta por debajo – sujetarla entre varias personas puede no ser suficiente. Si hace viento, monte y ancle primero toda la estructura y coloque la lona del tejado solo después.
- **Montaje:** realice el montaje entre 2–4 personas, con guantes de trabajo. Al levantar el tejado, procure que se eleve de forma uniforme y tenga cuidado con los dedos en los conectores.
- No cuelgue objetos pesados de la estructura, no trepe por ella y no utilice piezas dañadas. Utilice únicamente piezas originales BRIMO.
- Los niños no deben estar cerca de la carpa durante el montaje y el desmontaje.

La garantía no cubre los daños causados por viento, nieve, acumulación de agua, anclaje insuficiente o incumplimiento de estas instrucciones.

Carpa para fiestas 4 × 12 m

2 carpas 4 × 6 m + conector – instrucciones de montaje y uso



Dimensiones	4 × 12 m (48 m²)
Altura de la pared lateral	2 m
Estructura	tubos de acero Ø 38 mm, conectores de 42 mm, pintura en polvo blanca
Lonas	PVC de doble cara 500 g/m², costuras soldadas, impermeable, resistente a los rayos UV
Paredes	12 paredes laterales con ventana (ancho 2 m), 4 paredes frontales con entrada de 2,1 m de altura
Capacidad	aprox. 50 personas sentadas (conjuntos de mesa y bancos de cervecería)
Montaje	2–4 personas, una carpa aprox. 40 minutos (más rápido con la práctica)
Garantía	5 años para el consumidor, piezas de repuesto disponibles durante 10 años

Cómo funciona

El conjunto de 4 × 12 m está formado por **2 carpas completas de 4 × 6 m con paredes frontales incluidas** y un **conector** que las une en un solo conjunto. Cada carpa también puede utilizarse por separado – según el evento, montará una carpa grande de 12 m o dos carpas independientes. Con otra carpa y otro conector ampliará la carpa a 18, 24 m, etc.

Resumen del procedimiento

- **Parte A:** monte la primera carpa con la lona del tejado (pasos 1–8).
- **Parte B:** monte la segunda carpa justo detrás de la primera – en el lado de la unión, sin bases.
- **Parte C:** una las carpas con el conector (pasos C1–C4).
- **Parte D:** en ambas carpas, complete las paredes, el umbral, los refuerzos y las cuerdas (pasos 9–11).
- **Anclaje, ampliación, desmontaje y advertencias de seguridad** – al final de las instrucciones.

⚠ **Antes del montaje, lea las advertencias de seguridad al final de estas instrucciones.**

Contenido del paquete

- **2× carpa 4 × 6 m** – cada carpa incluye un juego completo de piezas según la tabla siguiente (incluidas 2 paredes frontales).
- **1× conector para carpas para fiestas** – piezas A–G del conector (atención: las letras del conector no coinciden con las letras de las piezas de la carpa).

Piezas de una carpa 4 × 6 m (2× en el paquete)

Pieza	Nombre	Medida / material	uds.
A	Cabrio del tejado	Ø 38 mm, 1873 mm	8
A1	Prolongación del cabrio	Ø 38 mm, 250 mm	8
B	Barra longitudinal del tejado	Ø 38 mm, 1873 mm	9
C	Pata (poste)	Ø 38 mm, 1920 mm	8
D	Conector de esquina (codo) – hastiales extremos		6
E	Conector con derivación – hastiales intermedios		6
F	Travesaño del hastial	Ø 38 mm, 1060 mm	4
G	Refuerzo diagonal	Ø 32 mm, 1920 mm	12
H	Conector acodado del cabrio		8
I	Puntal corto	Ø 38 mm, 880 mm	4
J	Conector de pata con derivación		8
K	Base de la pata (3 orificios de anclaje)		8
L	Tornillo con tuerca		12
M	Placa de unión pequeña		16
N	Placa de unión grande		16
O	Tornillo M6×50 con tuerca		34
P	Piqueta		28
Q	Cuerda de anclaje		4
R	Anclaje para hormigón (taco + tornillo)		24
S	Llave		2
T	Lona del tejado	PVC 500 g/m²	1
U	Pared lateral con ventana	PVC 500 g/m², ancho 2 m	6
V	Pared frontal con entrada	PVC 500 g/m²	2
W	Goma elástica con bola		62
X	Barra de umbral	Ø 32 mm, 1920 mm	4
Y	Pieza de unión del umbral	Ø 32 mm, 330 mm	2
Z	Llave Allen		1

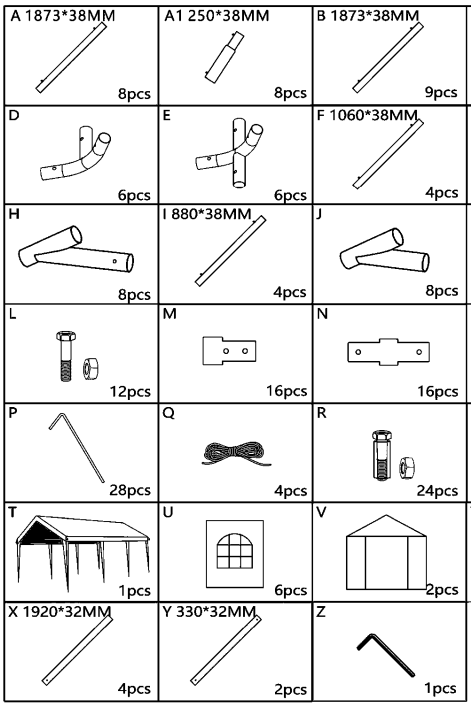

Piezas de la carpa según el fabricante

Piezas del conector (1× en el paquete)

Pieza	Nombre	uds.
A	Base doble	2
B	Tubo de unión con orificios	2
C	Tornillo con tuerca	4
D	Banda de unión (PVC) con cuerdas	1
E	Llave	2
F	Tensor	4
G	Gancho en «S»	4

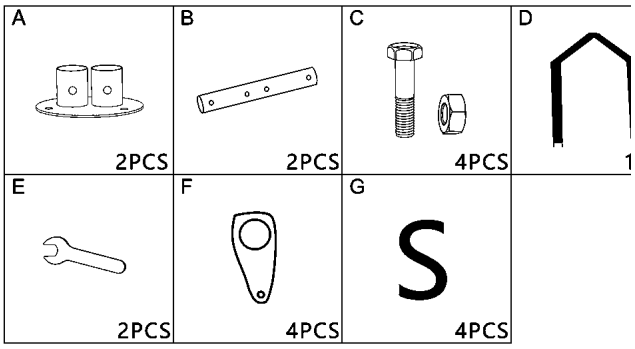

Antes del montaje

- Elija un lugar llano, firme y sin obstáculos – para la carpa de 12 m de largo con un margen de al menos 1 m alrededor. Encima del lugar no debe haber líneas eléctricas ni ramas.
- Necesita 2–4 personas, guantes de trabajo y la llave incluida. Para el anclaje, un martillo (sobre hormigón, un taladro).
- Distribuya las piezas en el suelo según las letras – así el montaje será rápido. Una carpa se monta en unos 40 minutos.
- Realice el montaje con buen tiempo – idealmente sin viento, sin lluvia y no en la oscuridad. Si hace viento, monte y ancle primero toda la estructura y coloque la lona del tejado solo después.



Piezas de la carpa preparadas para el montaje

Parte A – primera carpa 4 × 6 m

Monte la primera carpa según los pasos 1–8. Las paredes, el umbral y las cuerdas (pasos 9–11) se completan una vez unidas las carpas.

1 Paso 1 – Montaje del hastial

Monte la estructura del tejado en el suelo. Inserte la prolongación A1 en la barra A y, en su extremo, el conector acodado H. Prepare dos cabrios, únalos arriba con el conector superior D e inserte el travesaño F entre ambos conectores H. Se forma un hastial triangular.

Piezas: A ×2, A1 ×2, D ×1, H ×2, F ×1 (por hastial)

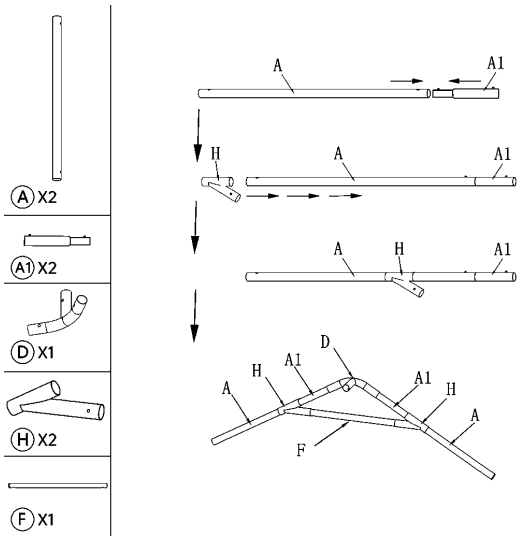

2 Paso 2 – Esquinas del hastial extremo

Coloque los conectores de esquina D en los extremos inferiores de ambos cabrios. Monte así **2 hastiales extremos** (conectores D). Del mismo modo, monte **2 hastiales intermedios**, que en lugar de D llevan conectores con derivación E (vértice y ambas esquinas).

Piezas: D ×2 por hastial extremo; hastiales intermedios: E ×3 por hastial

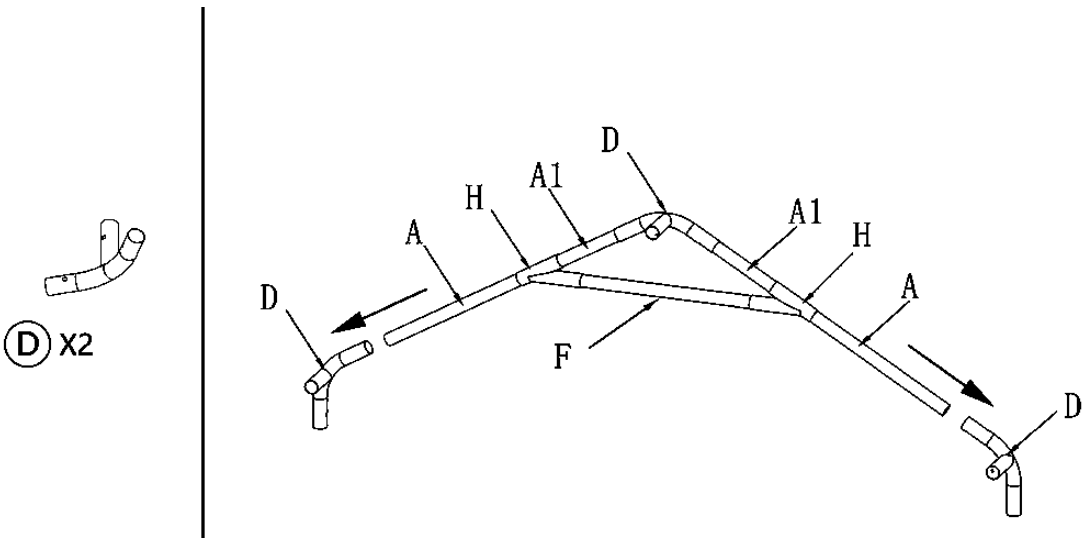

3 Paso 3 – Unión de los primeros hastiales

Coloque un hastial extremo y un hastial intermedio uno junto al otro y únalos con tres barras longitudinales B – una en la cumbrera y dos en las esquinas (aleros).

Piezas: B ×3, E ×3

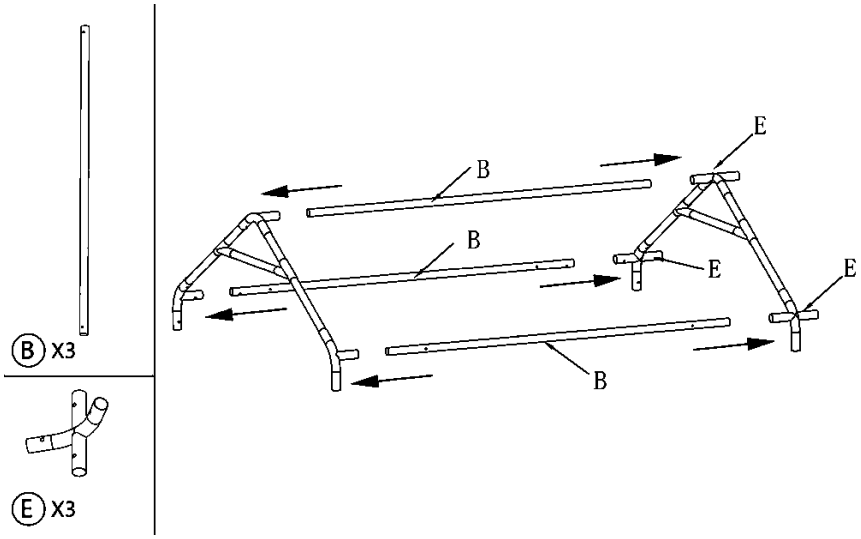

4 Paso 4 – Estructura completa del tejado

Del mismo modo, una el segundo hastial intermedio y, por último, el segundo hastial extremo. Se forma la estructura completa del tejado, de 6 m de largo y 4 m de ancho, que por ahora permanece en el suelo.

Piezas: B ×6

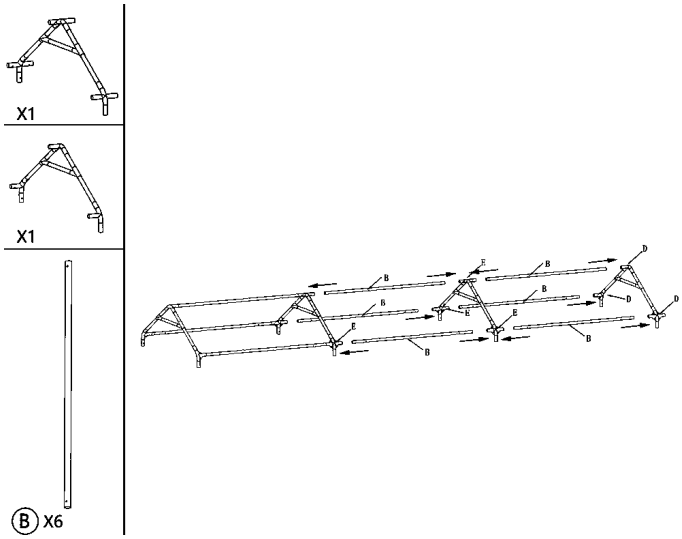

5 Paso 5 – Refuerzos del tejado

Monte los refuerzos diagonales G en los paños del tejado según la imagen. Fije los extremos de los refuerzos con las placas de unión M y N y los tornillos O (M6×50). Apriete los tornillos con la llave S y la llave Allen Z.

Piezas: G ×6, O ×16, M ×8, N ×8

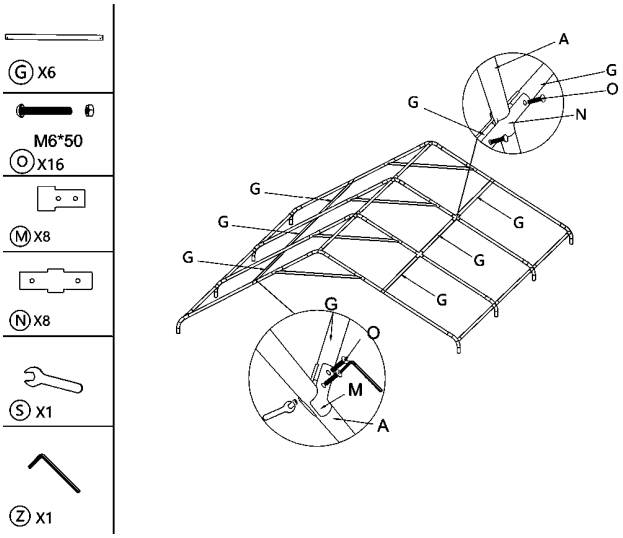

6 Paso 6 – Lona del tejado

Extienda la lona del tejado T sobre la estructura del tejado que está en el suelo, de modo que los frontales y las esquinas de la lona coincidan con las esquinas de la estructura. Por ahora, fije la lona solo de forma holgada – la tensará por completo una vez levantada la carpa.

Piezas: T ×1

⚠ **Atención:** En este paso, asegúrese de que haya **ausencia total de viento**. El tejado con la lona aún no está anclado y, al colocar las patas, existe el riesgo de que el viento se meta por debajo y lo levante – sujetarlo entre varias personas puede no ser suficiente. Mantenga el tejado con la estructura siempre bajo control mientras coloca las patas. **Si hace viento**, monte primero toda la estructura sin lona (pasos 7 y 8), ánclela y coloque la lona del tejado solo después. Es menos cómodo, pero seguro.

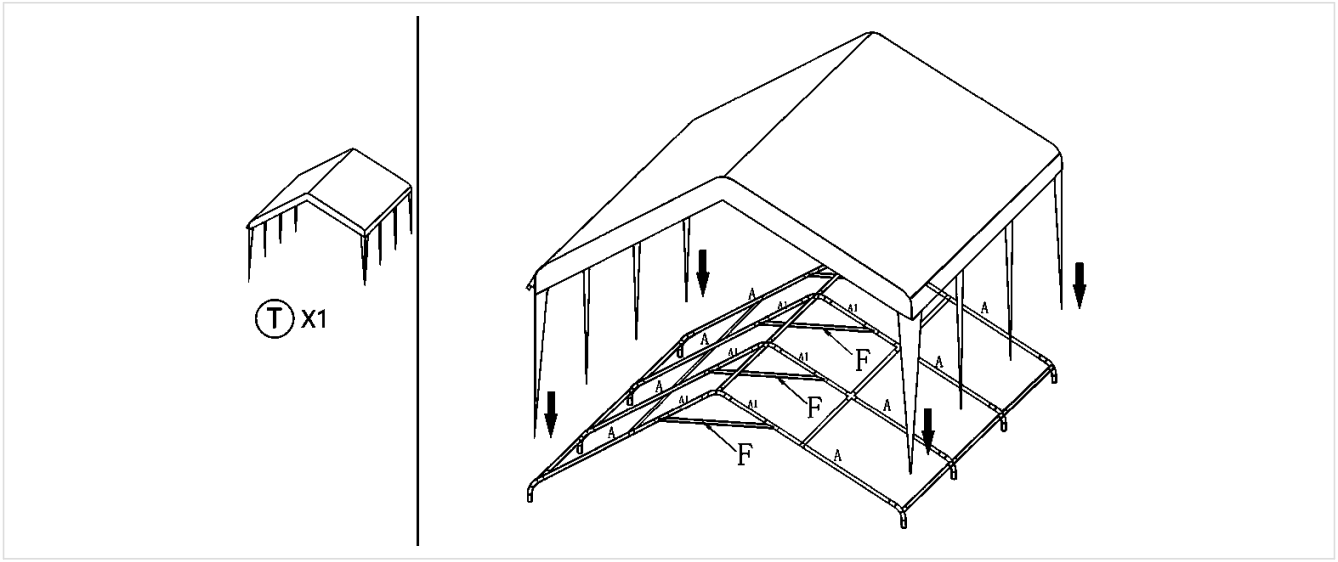

7 Paso 7 – Preparación de las patas

Coloque la base K en el extremo inferior de cada pata C y asegúrela con el tornillo L. Prepare las 8 patas.

Piezas: C ×8, K ×8, L ×8

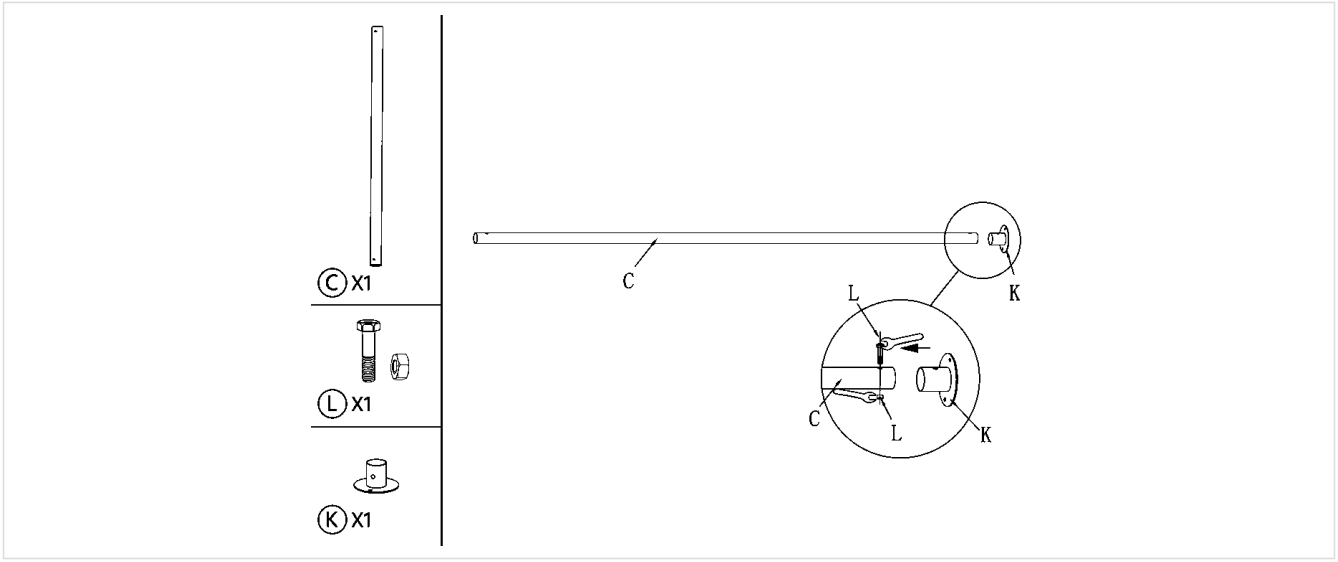

8 Paso 8 – Levantamiento y anclaje

Levante el tejado por un lado longitudinal e inserte las patas C en los conectores D y E; después, haga lo mismo en el otro lado. Levante de forma uniforme, idealmente entre 4 personas. Coloque los conectores J en las patas y añada en las esquinas los puntales cortos I. **Ancle la carpa inmediatamente después de levantarla** – clave las piquetas P a través de los orificios de las bases K (sobre hormigón, utilice los anclajes R).

Piezas: C ×8, J ×8, I ×4, P (o R)

⚠ **Atención:** Mientras no estén colocadas todas las patas y la carpa no esté anclada, mantenga el tejado siempre bajo control. Con viento existe el riesgo de que este se meta por debajo – véase el paso 6.

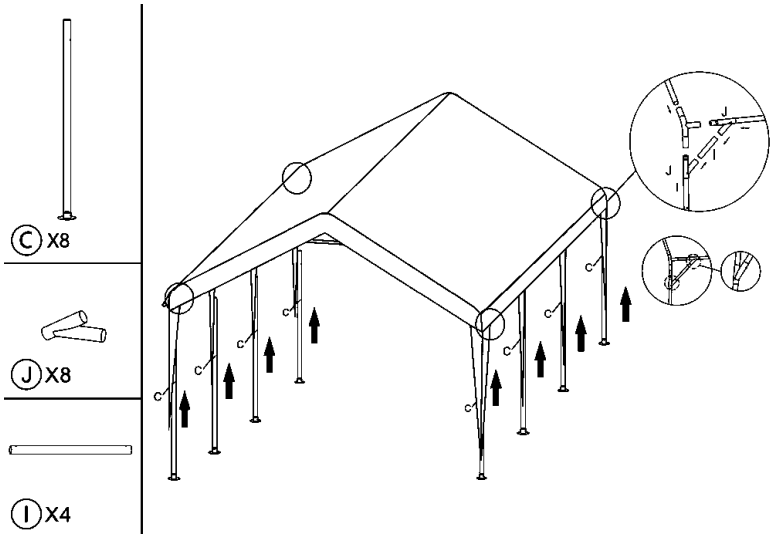

Parte B – segunda carpa

Monte la segunda carpa del mismo modo (pasos 1–8) justo detrás de la primera, en línea, de modo que las patas de ambas carpas en el lado de la unión queden muy juntas. Tenga en cuenta estas diferencias:

- **En el lado de la unión no coloque las bases K** – las patas de ambas carpas se apoyarán en las bases dobles del conector (paso C1). Estas patas se anclan solo después de la unión.
- **En el lado de la unión no se cuelgan las paredes frontales V** ni el umbral X/Y – guárdelos; los utilizará cuando use las carpas por separado. Sin las paredes frontales queda al descubierto todo el lado frontal, incluido el hastial (armazón) del tejado, y en la parte superior no hay ningún obstáculo – así ambas carpas forman un único espacio continuo.
- Ambas carpas tienen la misma altura – compruebe que los tejados estén al mismo nivel y que las carpas estén alineadas una detrás de la otra.
- También para la segunda carpa rige la advertencia del paso 6 – levante el tejado con la lona solo cuando no haya viento.

Parte C – unión de las carpas con el conector

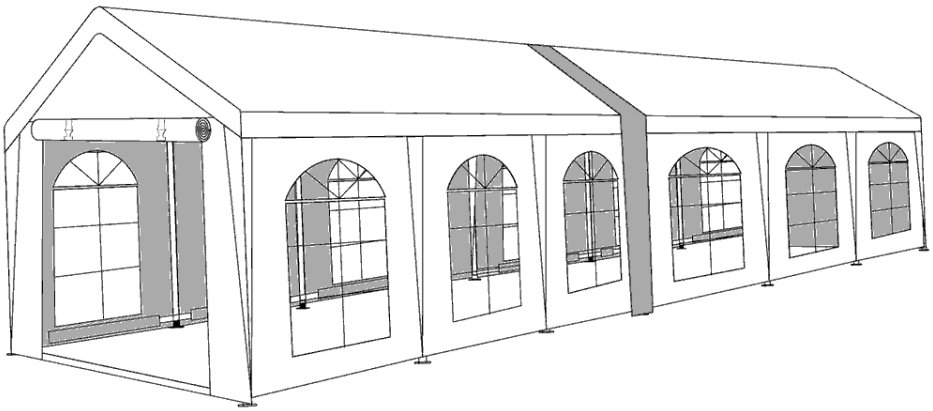

Dos carpas unidas hasta una longitud de 12 m

C1 Paso C1 – Bases dobles

En el lado de la unión, levante las patas de ambas carpas e insértelas en la base doble A (conector). Las patas deben quedar firmemente encajadas en los orificios de la base. Proceda del mismo modo en el otro lado lateral de la carpa.

Piezas: conector A ×2

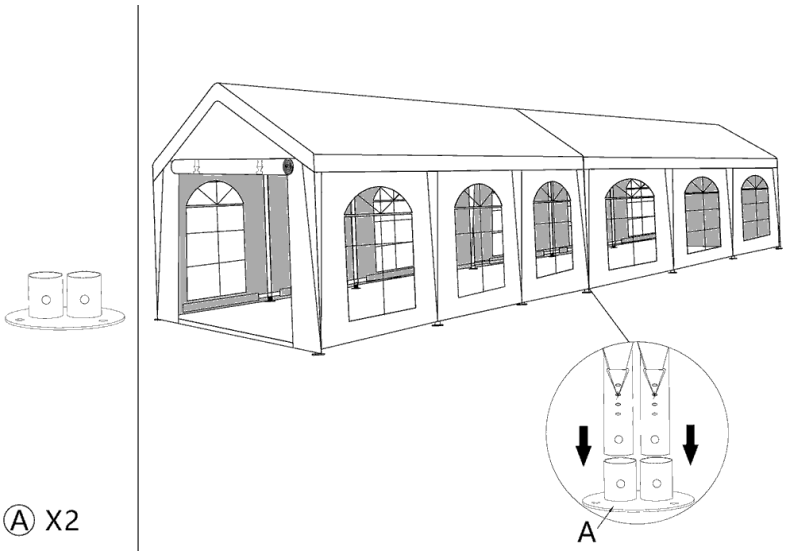

C2 Paso C2 – Tubos de unión

Coloque el tubo de unión B junto a la parte inferior de ambas patas en la base doble, de modo que los orificios coincidan. Pase los tornillos C a través del tubo B, la base y la pata, coloque las tuercas y apriételas firmemente con las llaves E. Repita en la segunda base doble, en el lado opuesto de la carpa.

Piezas: conector B ×2, C ×4, E ×2

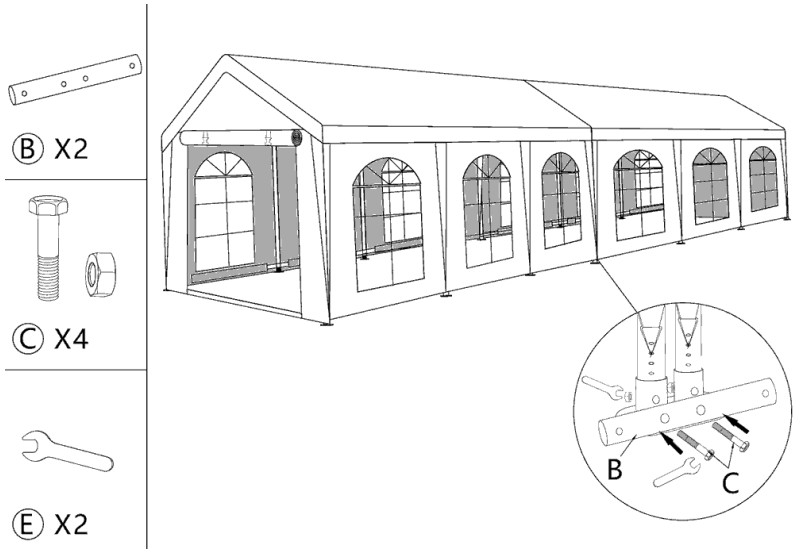

Una vez unidas las estructuras, **ancle las bases dobles del conector** (piquetas P o anclajes R).

C3 Paso C3 – Banda de unión

Extienda la banda de unión D sobre los tejados de ambas carpas en la zona de la unión. La banda debe cubrir el hueco en toda la longitud del tejado y colgar hasta abajo por ambos lados.

Piezas: conector D ×1

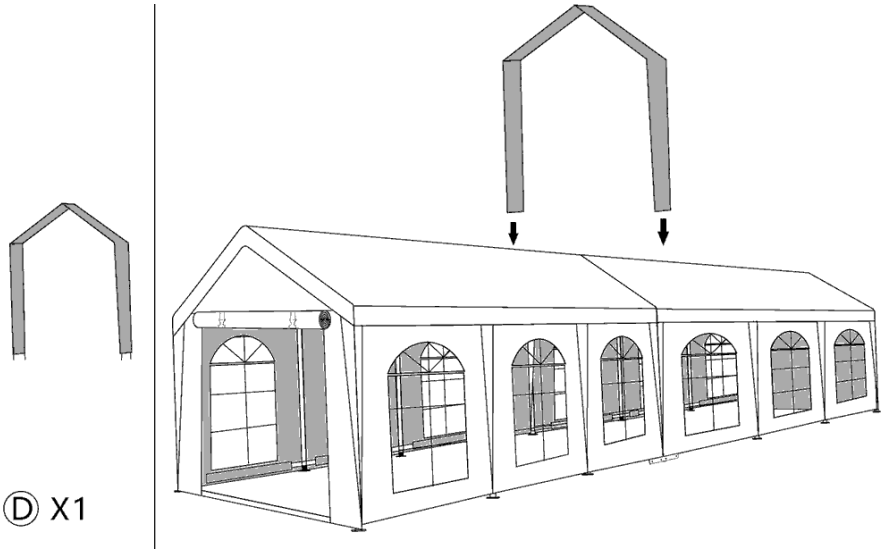

C4

Paso C4 – Tensado de la banda

Pase las cuerdas del extremo inferior de la banda por los tensores F. Enganche un extremo del gancho G en el tensor y el otro en el orificio del tubo de unión B, y tense firmemente la banda hacia abajo. Se obtiene una unión impermeable y sin corrientes de aire.

Piezas: conector F ×4, G ×4

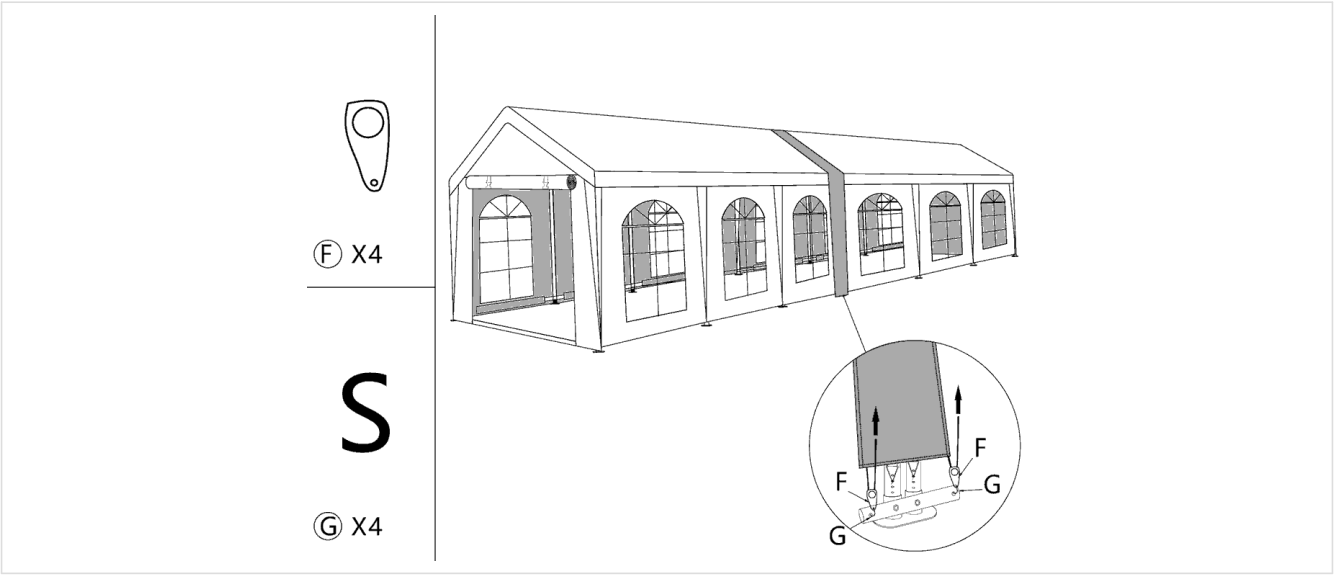

Parte D – acabado de ambas carpas

En ambas carpas, complete los pasos 9–11. Coloque las paredes frontales y el umbral solo en los frontales exteriores.

9 Paso 9 – Paredes

Cuelgue las paredes laterales U (6 uds.) y las paredes frontales V (2 uds.) en la estructura y fíjelas con las gomas elásticas W con bola – pase la goma por el ojal de la pared, rodee la barra y asegúrela con la bola. Una las paredes contiguas con las cremalleras.

Piezas: U ×6, V ×2, W

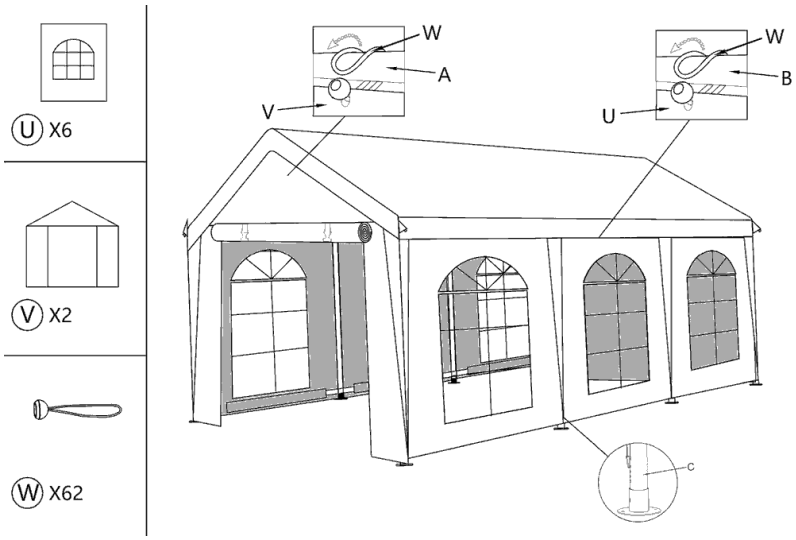

10 Paso 10 – Umbral de las paredes frontales

En los lados frontales, una las barras de umbral en el orden X + Y + X y fíjelas a los extremos inferiores de las patas con los tornillos L. El umbral mantiene recto el borde inferior de la pared frontal.

Piezas: X ×4, Y ×2, L ×4

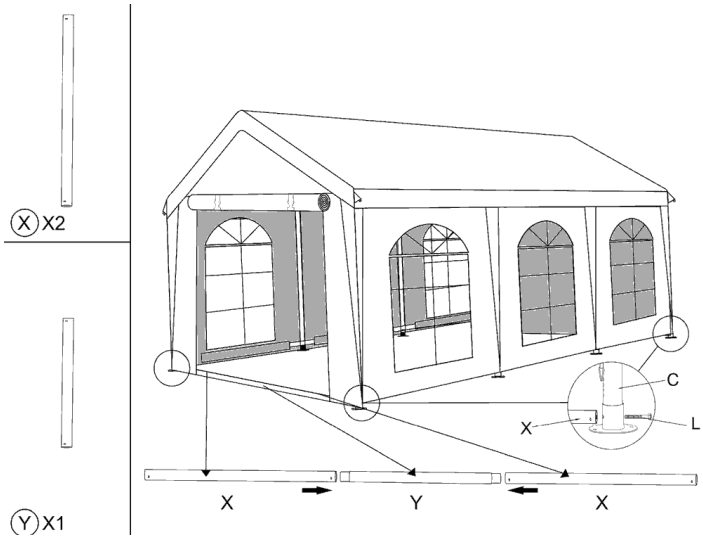

11 Paso 11 – Refuerzos de las paredes, cuerdas y tensado

Monte en las esquinas de los lados laterales los refuerzos diagonales G restantes con las placas M, N y los tornillos O. Ancle las esquinas del tejado con las cuerdas Q y las piquetas P. Por último, con las gomas W **tense completamente la lona del tejado** – sin bolsas ni pliegues, para que el agua escurra – y compruebe todos los anclajes.

Piezas: G ×6, O ×16, M ×8, N ×8, Q ×4, P

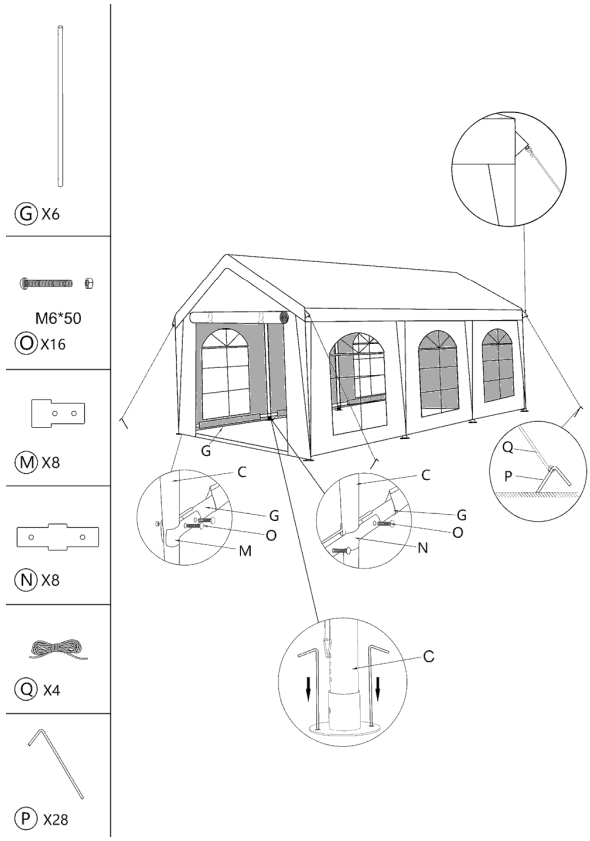

Anclaje de la carpa

- **Césped, tierra:** clave las piquetas P a través de los orificios de cada base K (cada base tiene 3 orificios). Clave las piquetas por completo, inclinadas hacia fuera de la carpa.
- **Hormigón, pavimento:** atornille las bases con los anclajes R (taco + tornillo) en orificios taladrados. Si no es posible taladrar, utilice un lastre en cada pata – sacos de arena o de agua o pesas de acero de los accesorios BRIMO.
- **Cuerdas de esquina:** ate las 4 cuerdas Q a las esquinas del tejado, llévelas inclinadas hacia fuera en la dirección de la diagonal y ánclelas con las piquetas P. Tense las cuerdas de forma uniforme.
- Antes de clavar las piquetas o taladrar, asegúrese de que no haya cables ni tuberías bajo la superficie. Señalice las piquetas y las cuerdas – existe riesgo de tropiezo.



Base de la pata con orificios para piquetas o anclajes

En la carpa de 12 m, ancle **todas las bases de ambas carpas**, incluidas las bases dobles del conector, y las 4 cuerdas de esquina en las esquinas exteriores.

Ampliación de la carpa – 12, 18, 24 m…

Con otra carpa del mismo ancho y otro conector puede ampliar la carpa 6 m más – a 18 m, 24 m, etc. Monte la nueva carpa detrás de la última y únala del mismo modo que en la parte C.

La pared frontal V se puede retirar por completo – queda al descubierto todo el lado frontal, incluido el hastial (armazón) del tejado, y en la parte superior no hay ningún obstáculo. Gracias a ello, las carpas unidas forman un único espacio continuo.

Longitud	Carpas 4 × 6 m	Conectores	Asientos (aprox.)
4 × 6 m	1	0	25 personas
4 × 12 m	2	1	50 personas
4 × 18 m	3	2	75 personas
4 × 24 m	4	3	100 personas
4 × 30 m	5	4	125 personas

Uso por separado: tras desmontar el conector (pasos C4 → C1), basta con colocar las bases K en las patas y colgar las paredes frontales V y el umbral – y tendrá dos carpas independientes.

Desmontaje y almacenamiento

- Desmonte la carpa en orden inverso: cuerdas y piquetas, refuerzos de las paredes, umbral, paredes; después baje el tejado (de forma uniforme, entre 4 personas), retire las patas y la lona y desmonte la estructura del tejado.
- Pliegue las lonas solo secas y limpias. Si tiene que guardar lonas mojadas, desembálelas y séquelas en un plazo de 24 horas – de lo contrario, existe riesgo de moho.
- No doble bruscamente las ventanas de PVC, sobre todo con frío – pueden agrietarse. Es preferible enrollar las paredes.
- Guarde las piezas pequeñas (tornillos, placas, gomas, piquetas) juntas en una bolsa para que no se pierdan.
- Almacene en un lugar seco, fuera del alcance de roedores y de la luz solar directa.

Cuidado

- Limpie las lonas de PVC con agua, un cepillo suave y un detergente suave. No utilice disolventes, diluyentes ni limpiadoras de alta presión.
- Antes de cada uso, revise los tubos, conectores y tornillos. Sustituya las piezas dañadas – las piezas de repuesto BRIMO están disponibles durante 10 años.
- Si tiene alguna pregunta, contáctenos a través de www.brimo.eu.

⚠ Advertencias de seguridad

- **La carpa no está destinada a ser una cubierta permanente.** Es una carpa móvil para eventos – no la deje montada durante largos periodos, todo el año ni sin vigilancia, aunque gracias a la estructura de acero y a las lonas de PVC su vida útil sea muchas veces mayor que la de las carpas plegables.
- **Viento y tormenta:** con viento fuerte o racheado y ante un aviso de tormenta, retire las paredes y las lonas o, en su caso, toda la carpa. La carpa no está diseñada para viento fuerte racheado.
- **Nieve:** el tejado no está dimensionado para soportar carga de nieve. Retire la nieve inmediatamente o desmonte la carpa.
- **Agua en el tejado:** no permita nunca que se acumule agua en el tejado. Retire inmediatamente el agua acumulada desde abajo con un objeto blando.
- **Tensado de la lona:** tense siempre completamente la lona del tejado con las gomas W, sin bolsas ni pliegues, para que el agua escurra. Compruebe el tensado con regularidad durante el uso.
- **Anclaje:** ancle siempre la carpa – cada base y las 4 cuerdas de esquina. Una carpa sin anclar puede volcar o salir volando.
- **Sin vigilancia:** no deje la carpa sin vigilancia, especialmente por la noche y cuando el pronóstico del tiempo sea desfavorable.
- **Fuego y calor:** no utilice fuego abierto, barbacoas, calefactores de gas ni otras fuentes de calor dentro de la carpa ni en sus proximidades.
- **Líneas eléctricas:** no monte la carpa debajo de líneas eléctricas ni cerca de ellas.
- **Tiempo durante el montaje:** realice el montaje con buen tiempo, idealmente sin viento. Al levantar el tejado con la lona (pasos 6–8), la carpa no está anclada y existe el riesgo de que el viento se meta por debajo – sujetarla entre varias personas puede no ser suficiente. Si hace viento, monte y ancle primero toda la estructura y coloque la lona del tejado solo después.
- **Montaje:** realice el montaje entre 2–4 personas, con guantes de trabajo. Al levantar el tejado, procure que se eleve de forma uniforme y tenga cuidado con los dedos en los conectores.
- No cuelgue objetos pesados de la estructura, no trepe por ella y no utilice piezas dañadas. Utilice únicamente piezas originales BRIMO.
- Los niños no deben estar cerca de la carpa durante el montaje y el desmontaje.
- **Carpas unidas:** ancle cada carpa por separado en todo su perímetro – la unión no sustituye al anclaje. Tampoco deje que se acumule agua ni nieve sobre la banda de unión.

La garantía no cubre los daños causados por viento, nieve, acumulación de agua, anclaje insuficiente o incumplimiento de estas instrucciones.

Carpa para fiestas 5 × 12 m

2 carpas 5 × 6 m + conector – instrucciones de montaje y uso



Dimensiones	5 × 12 m (60 m²)
Altura de la pared lateral	2 m
Estructura	tubos de acero Ø 38 mm, conectores de 42 mm, pintura en polvo blanca
Lonas	PVC de doble cara 500 g/m², costuras soldadas, impermeable, resistente a los rayos UV
Paredes	12 paredes laterales con ventana (ancho 2 m), 4 paredes frontales con entrada de 2,1 m de altura
Capacidad	aprox. 60 personas sentadas (conjuntos de mesa y bancos de cervecería)
Montaje	2–4 personas, una carpa aprox. 40 minutos (más rápido con la práctica)
Garantía	5 años para el consumidor, piezas de repuesto disponibles durante 10 años

Cómo funciona

El conjunto de 5 × 12 m está formado por **2 carpas completas de 5 × 6 m con paredes frontales incluidas** y un **conector** que las une en un solo conjunto. Cada carpa también puede utilizarse por separado – según el evento, montará una carpa grande de 12 m o dos carpas independientes. Con otra carpa y otro conector ampliará la carpa a 18, 24 m, etc.

Resumen del procedimiento

- **Parte A:** monte la primera carpa con la lona del tejado (pasos 1–8).
- **Parte B:** monte la segunda carpa justo detrás de la primera – en el lado de la unión, sin bases.
- **Parte C:** una las carpas con el conector (pasos C1–C4).
- **Parte D:** en ambas carpas, complete las paredes, el umbral, los refuerzos y las cuerdas (pasos 9–11).
- **Anclaje, ampliación, desmontaje y advertencias de seguridad** – al final de las instrucciones.

⚠ **Antes del montaje, lea las advertencias de seguridad al final de estas instrucciones.**

Contenido del paquete

- **2× carpa 5 × 6 m** – cada carpa incluye un juego completo de piezas según la tabla siguiente (incluidas 2 paredes frontales).
- **1× conector para carpas para fiestas** – piezas A–G del conector (atención: las letras del conector no coinciden con las letras de las piezas de la carpa).

Piezas de una carpa 5 × 6 m (2× en el paquete)

Pieza	Nombre	Medida / material	uds.
A	Cabrio del tejado	Ø 38 mm, 1873 mm	8
A1	Prolongación del cabrio	Ø 38 mm, 760 mm	8
B	Barra longitudinal del tejado	Ø 38 mm, 1873 mm	9
C	Pata (poste)	Ø 38 mm, 1920 mm	8
D	Conector de esquina (codo) – hastiales extremos		6
E	Conector con derivación – hastiales intermedios		6
F	Travesaño del hastial	Ø 38 mm, 1066 mm	4
G	Refuerzo diagonal	Ø 32 mm, 1920 mm	12
H	Conector acodado del cabrio		8
I	Puntal corto	Ø 38 mm, 880 mm	4
J	Conector de pata con derivación		8
K	Base de la pata (3 orificios de anclaje)		8
L	Tornillo con tuerca		12
M	Placa de unión pequeña		16
N	Placa de unión grande		16
O	Tornillo M6×50 con tuerca		34
P	Piqueta		28
Q	Cuerda de anclaje		4
R	Anclaje para hormigón (taco + tornillo)		24
S	Llave		2
T	Lona del tejado	PVC 500 g/m²	1
U	Pared lateral con ventana	PVC 500 g/m², ancho 2 m	6
V	Pared frontal con entrada	PVC 500 g/m²	2
W	Goma elástica con bola		62
X	Barra de umbral	Ø 32 mm, 1920 mm	4
Y	Pieza de unión del umbral	Ø 32 mm, 1330 mm	2

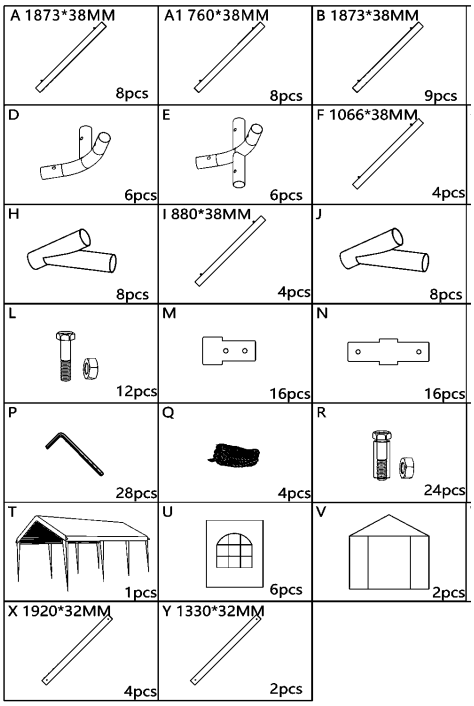

Piezas de la carpa según el fabricante

Piezas del conector (1× en el paquete)

Pieza	Nombre	uds.
A	Base doble	2
B	Tubo de unión con orificios	2
C	Tornillo con tuerca	4
D	Banda de unión (PVC) con cuerdas	1
E	Llave	2
F	Tensor	4
G	Gancho en «S»	4

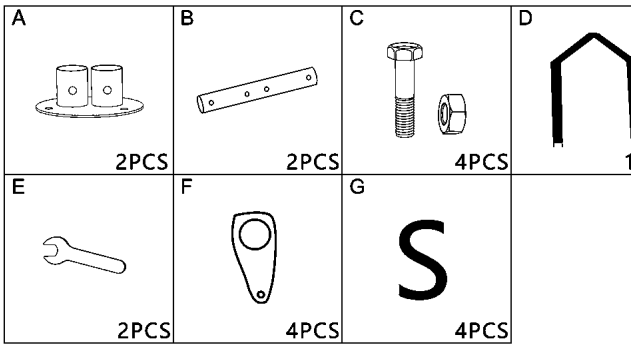

Antes del montaje

- Elija un lugar llano, firme y sin obstáculos – para la carpa de 12 m de largo con un margen de al menos 1 m alrededor. Encima del lugar no debe haber líneas eléctricas ni ramas.
- Necesita 2–4 personas, guantes de trabajo y la llave incluida. Para el anclaje, un martillo (sobre hormigón, un taladro).
- Distribuya las piezas en el suelo según las letras – así el montaje será rápido. Una carpa se monta en unos 40 minutos.
- Realice el montaje con buen tiempo – idealmente sin viento, sin lluvia y no en la oscuridad. Si hace viento, monte y ancle primero toda la estructura y coloque la lona del tejado solo después.



Piezas de la carpa preparadas para el montaje

Parte A – primera carpa 5 × 6 m

Monte la primera carpa según los pasos 1–8. Las paredes, el umbral y las cuerdas (pasos 9–11) se completan una vez unidas las carpas.

1 Paso 1 – Montaje del hastial

Monte la estructura del tejado en el suelo. Inserte la prolongación A1 en la barra A y, en su extremo, el conector acodado H. Prepare dos cabrios, únalos arriba con el conector superior D e inserte el travesaño F entre ambos conectores H. Se forma un hastial triangular.

Piezas: A ×2, A1 ×2, D ×1, H ×2, F ×1 (por hastial)

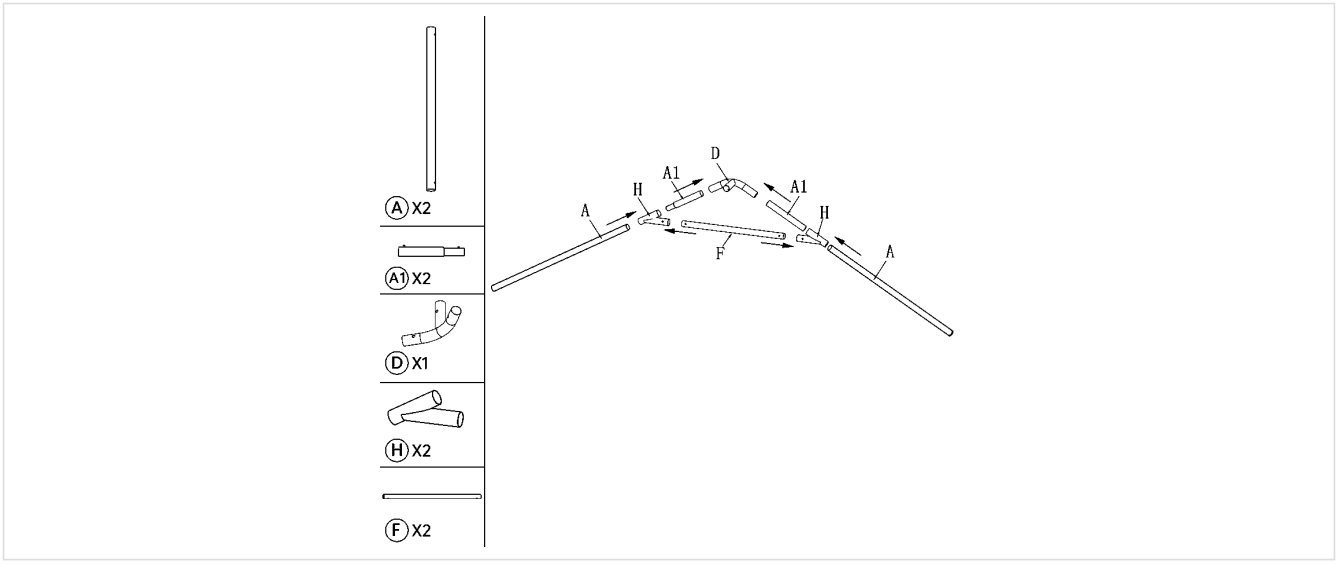

2 Paso 2 – Esquinas del hastial extremo

Coloque los conectores de esquina D en los extremos inferiores de ambos cabrios. Monte así **2 hastiales extremos** (conectores D). Del mismo modo, monte **2 hastiales intermedios**, que en lugar de D llevan conectores con derivación E (vértice y ambas esquinas).

Piezas: D ×2 por hastial extremo; hastiales intermedios: E ×3 por hastial

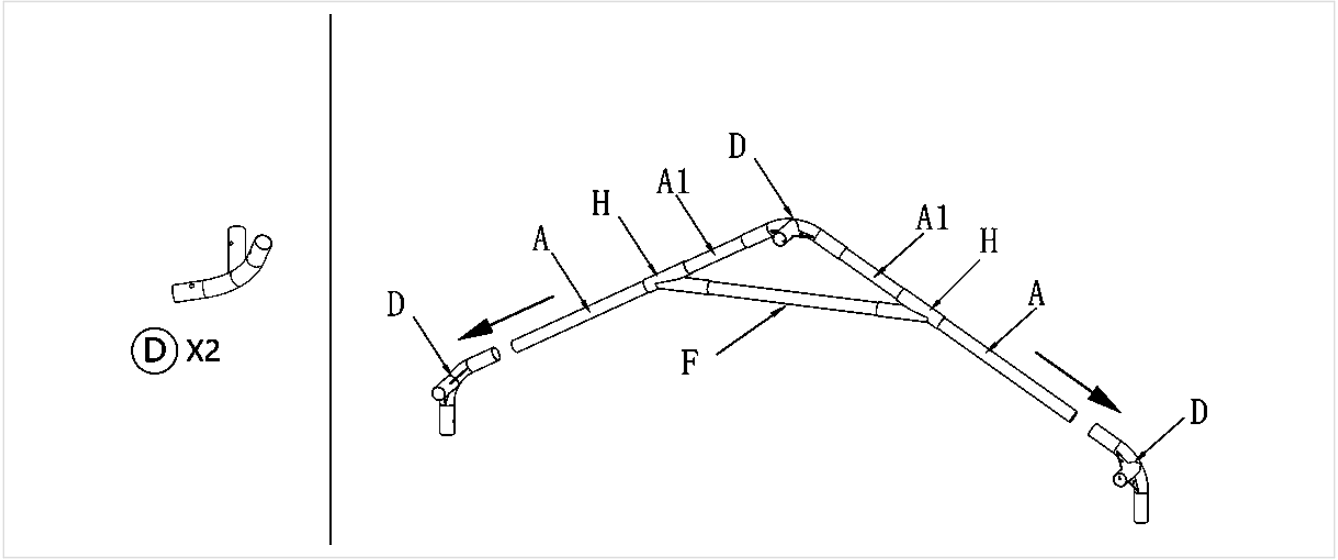

3 Paso 3 – Unión de los primeros hastiales

Coloque un hastial extremo y un hastial intermedio uno junto al otro y únalos con tres barras longitudinales B – una en la cumbrera y dos en las esquinas (aleros).

Piezas: B ×3, E ×3

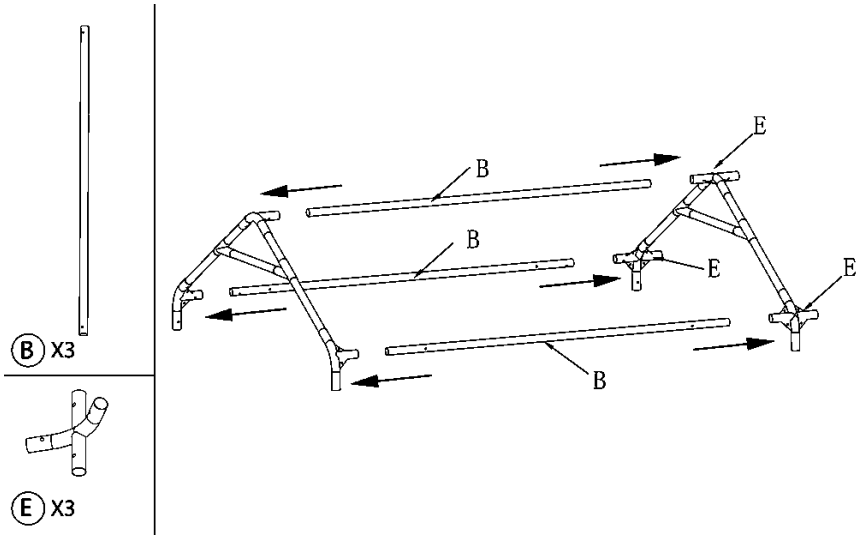

4 Paso 4 – Estructura completa del tejado

Del mismo modo, una el segundo hastial intermedio y, por último, el segundo hastial extremo. Se forma la estructura completa del tejado, de 6 m de largo y 5 m de ancho, que por ahora permanece en el suelo.

Piezas: B ×6

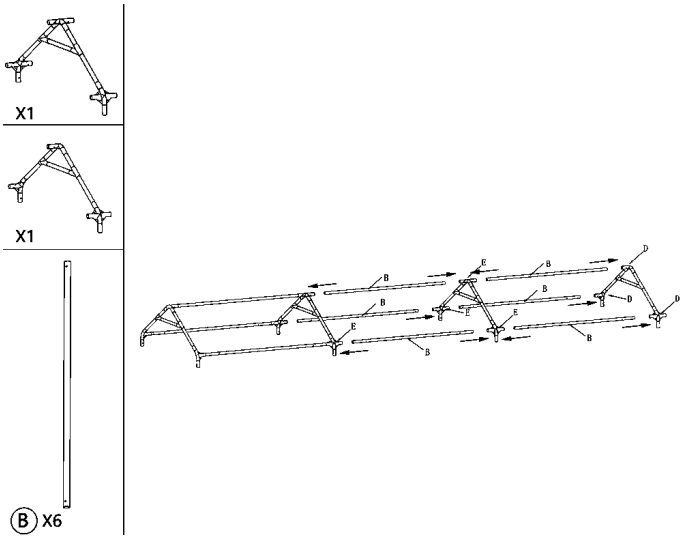

5 Paso 5 – Refuerzos del tejado

Monte los refuerzos diagonales G en los paños del tejado según la imagen. Fije los extremos de los refuerzos con las placas de unión M y N y los tornillos O (M6×50). Apriete los tornillos con la llave S.

Piezas: G ×6, O ×16, M ×8, N ×8

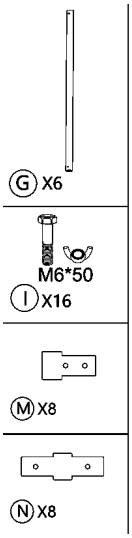

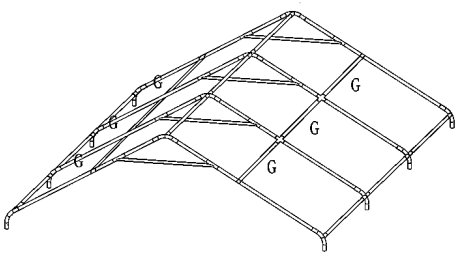

6 Paso 6 – Lona del tejado

Extienda la lona del tejado T sobre la estructura del tejado que está en el suelo, de modo que los frontales y las esquinas de la lona coincidan con las esquinas de la estructura. Por ahora, fije la lona solo de forma holgada – la tensará por completo una vez levantada la carpa.

Piezas: T ×1

⚠ **Atención:** En este paso, asegúrese de que haya **ausencia total de viento**. El tejado con la lona aún no está anclado y, al colocar las patas, existe el riesgo de que el viento se meta por debajo y lo levante – sujetarlo entre varias personas puede no ser suficiente. Mantenga el tejado con la estructura siempre bajo control mientras coloca las patas. **Si hace viento**, monte primero toda la estructura sin lona (pasos 7 y 8), ánclela y coloque la lona del tejado solo después. Es menos cómodo, pero seguro.

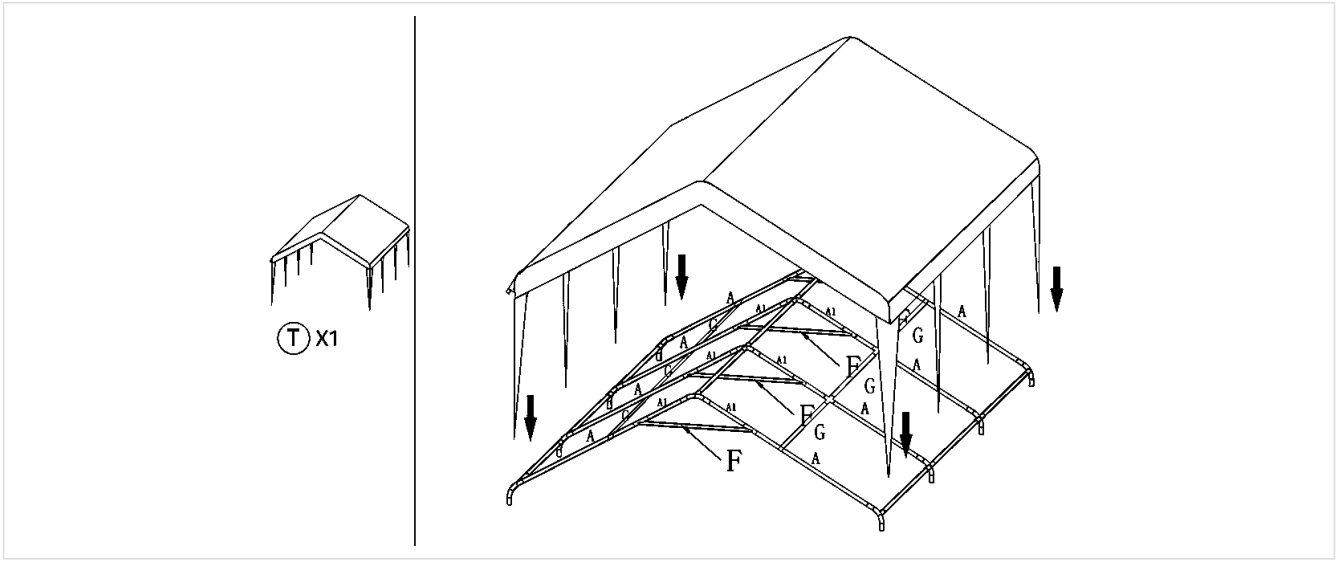

7 Paso 7 – Preparación de las patas

Coloque la base K en el extremo inferior de cada pata C y asegúrela con el tornillo L. Prepare las 8 patas.

Piezas: C ×8, K ×8, L ×8

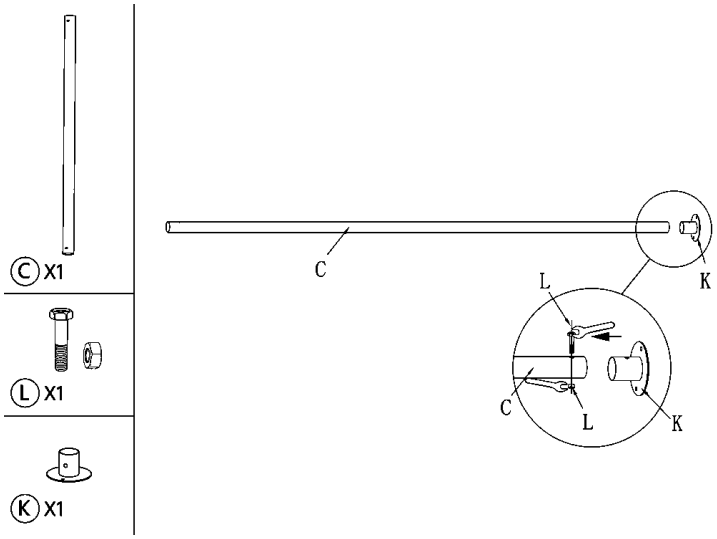

8 Paso 8 – Levantamiento y anclaje

Levante el tejado por un lado longitudinal e inserte las patas C en los conectores D y E; después, haga lo mismo en el otro lado. Levante de forma uniforme, idealmente entre 4 personas. Coloque los conectores J en las patas y añada en las esquinas los puntales cortos I. **Ancle la carpa inmediatamente después de levantarla** – clave las piquetas P a través de los orificios de las bases K (sobre hormigón, utilice los anclajes R).

Piezas: C ×8, J ×8, I ×4, P (o R)

⚠ **Atención:** Mientras no estén colocadas todas las patas y la carpa no esté anclada, mantenga el tejado siempre bajo control. Con viento existe el riesgo de que este se meta por debajo – véase el paso 6.

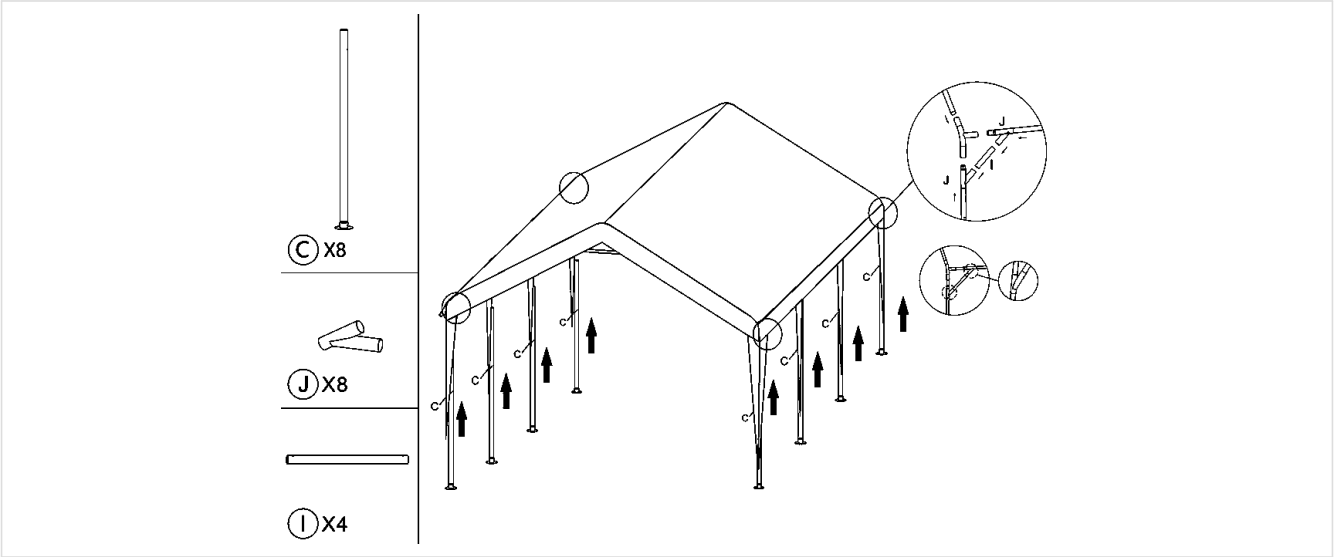

Parte B – segunda carpa

Monte la segunda carpa del mismo modo (pasos 1–8) justo detrás de la primera, en línea, de modo que las patas de ambas carpas en el lado de la unión queden muy juntas. Tenga en cuenta estas diferencias:

- **En el lado de la unión no coloque las bases K** – las patas de ambas carpas se apoyarán en las bases dobles del conector (paso C1). Estas patas se anclan solo después de la unión.
- **En el lado de la unión no se cuelgan las paredes frontales V** ni el umbral X/Y – guárdelos; los utilizará cuando use las carpas por separado. Sin las paredes frontales queda al descubierto todo el lado frontal, incluido el hastial (armazón) del tejado, y en la parte superior no hay ningún obstáculo – así ambas carpas forman un único espacio continuo.
- Ambas carpas tienen la misma altura – compruebe que los tejados estén al mismo nivel y que las carpas estén alineadas una detrás de la otra.
- También para la segunda carpa rige la advertencia del paso 6 – levante el tejado con la lona solo cuando no haya viento.

Parte C – unión de las carpas con el conector

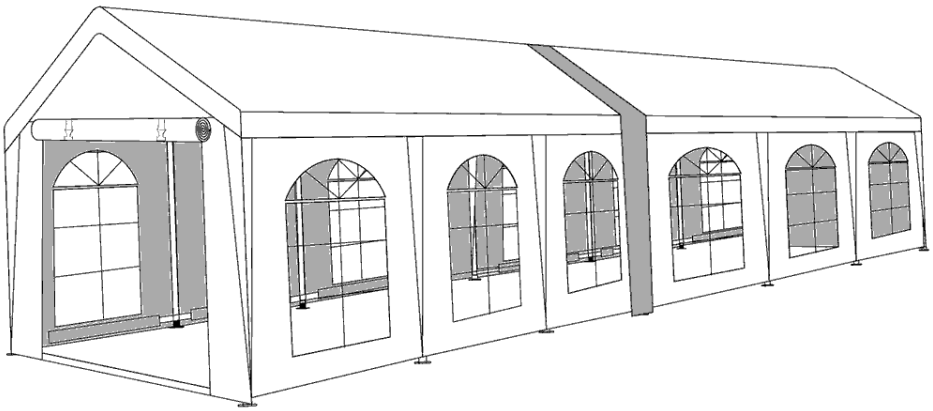

Dos carpas unidas hasta una longitud de 12 m

C1 Paso C1 – Bases dobles

En el lado de la unión, levante las patas de ambas carpas e insértelas en la base doble A (conector). Las patas deben quedar firmemente encajadas en los orificios de la base. Proceda del mismo modo en el otro lado lateral de la carpa.

Piezas: conector A ×2

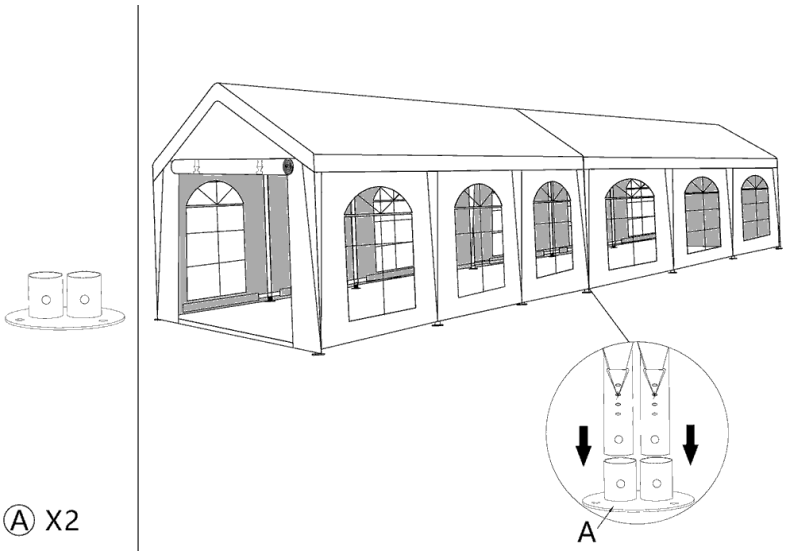

C2 Paso C2 – Tubos de unión

Coloque el tubo de unión B junto a la parte inferior de ambas patas en la base doble, de modo que los orificios coincidan. Pase los tornillos C a través del tubo B, la base y la pata, coloque las tuercas y apriételas firmemente con las llaves E. Repita en la segunda base doble, en el lado opuesto de la carpa.

Piezas: conector B ×2, C ×4, E ×2

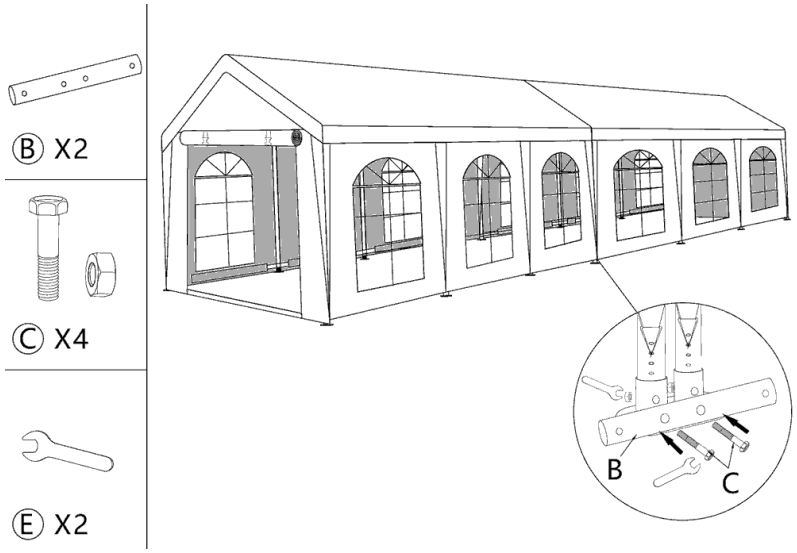

Una vez unidas las estructuras, **ancle las bases dobles del conector** (piquetas P o anclajes R).

C3 Paso C3 – Banda de unión

Extienda la banda de unión D sobre los tejados de ambas carpas en la zona de la unión. La banda debe cubrir el hueco en toda la longitud del tejado y colgar hasta abajo por ambos lados.

Piezas: conector D ×1

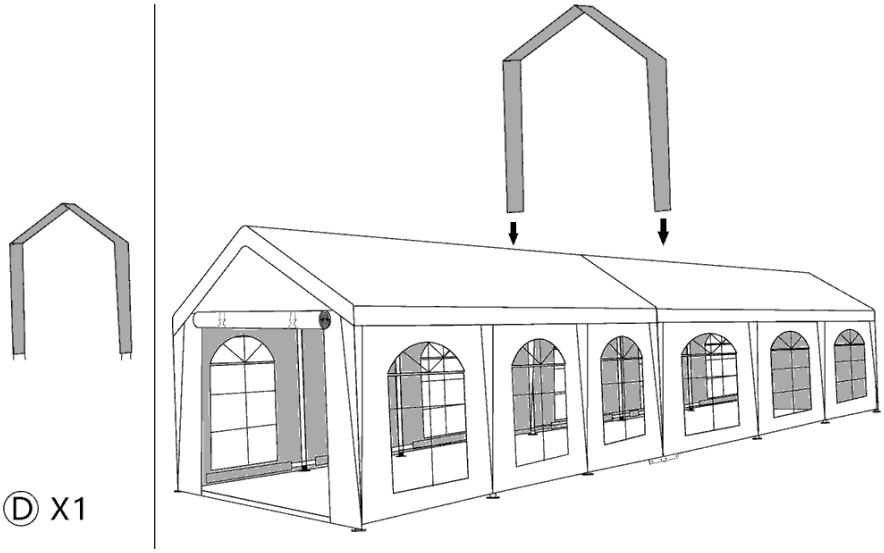

C4

Paso C4 – Tensado de la banda

Pase las cuerdas del extremo inferior de la banda por los tensores F. Enganche un extremo del gancho G en el tensor y el otro en el orificio del tubo de unión B, y tense firmemente la banda hacia abajo. Se obtiene una unión impermeable y sin corrientes de aire.

Piezas: conector F ×4, G ×4

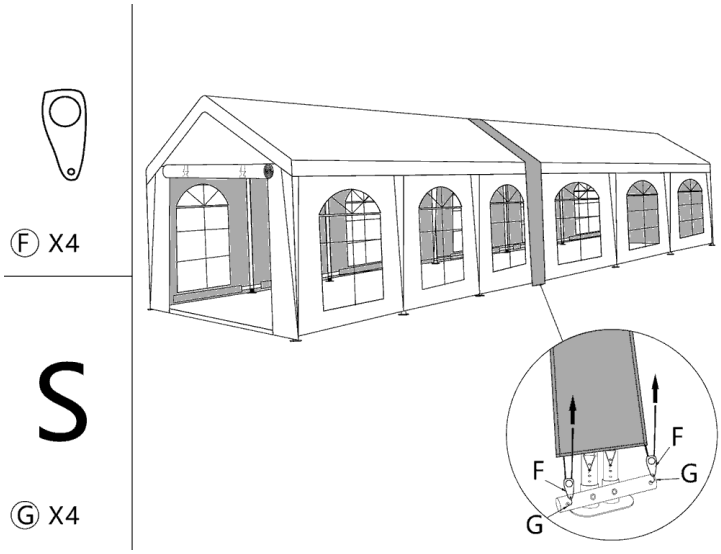

Parte D – acabado de ambas carpas

En ambas carpas, complete los pasos 9–11. Coloque las paredes frontales y el umbral solo en los frontales exteriores.

9 Paso 9 – Paredes

Cuelgue las paredes laterales U (6 uds.) y las paredes frontales V (2 uds.) en la estructura y fíjelas con las gomas elásticas W con bola – pase la goma por el ojal de la pared, rodee la barra y asegúrela con la bola. Una las paredes contiguas con las cremalleras.

Piezas: U ×6, V ×2, W

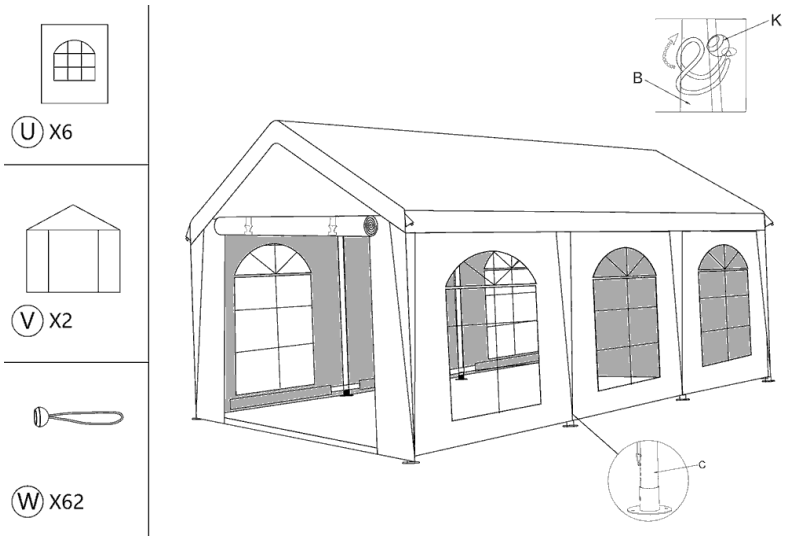

10 Paso 10 – Umbral de las paredes frontales

En los lados frontales, una las barras de umbral en el orden X + Y + X y fíjelas a los extremos inferiores de las patas con los tornillos L. El umbral mantiene recto el borde inferior de la pared frontal.

Piezas: X ×4, Y ×2, L ×4

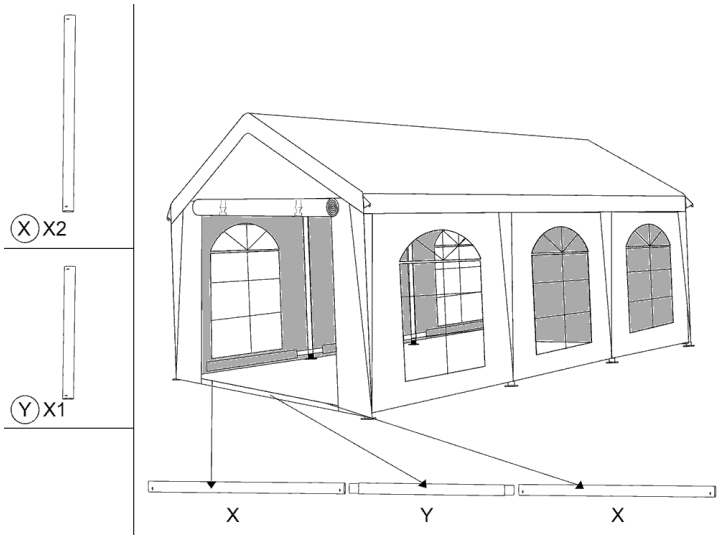

11 Paso 11 – Refuerzos de las paredes, cuerdas y tensado

Monte en las esquinas de los lados laterales los refuerzos diagonales G restantes con las placas M, N y los tornillos O. Ancle las esquinas del tejado con las cuerdas Q y las piquetas P. Por último, con las gomas W **tense completamente la lona del tejado** – sin bolsas ni pliegues, para que el agua escurra – y compruebe todos los anclajes.

Piezas: G ×6, O ×16, M ×8, N ×8, Q ×4, P

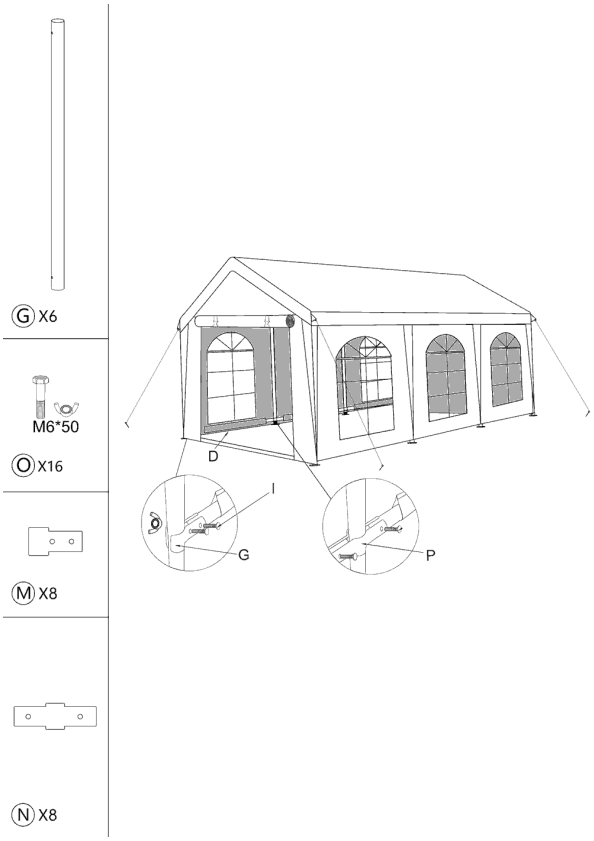

Anclaje de la carpa

- **Césped, tierra:** clave las piquetas P a través de los orificios de cada base K (cada base tiene 3 orificios). Clave las piquetas por completo, inclinadas hacia fuera de la carpa.
- **Hormigón, pavimento:** atornille las bases con los anclajes R (taco + tornillo) en orificios taladrados. Si no es posible taladrar, utilice un lastre en cada pata – sacos de arena o de agua o pesas de acero de los accesorios BRIMO.
- **Cuerdas de esquina:** ate las 4 cuerdas Q a las esquinas del tejado, llévelas inclinadas hacia fuera en la dirección de la diagonal y ánclelas con las piquetas P. Tense las cuerdas de forma uniforme.
- Antes de clavar las piquetas o taladrar, asegúrese de que no haya cables ni tuberías bajo la superficie. Señalice las piquetas y las cuerdas – existe riesgo de tropiezo.



Base de la pata con orificios para piquetas o anclajes

En la carpa de 12 m, ancle **todas las bases de ambas carpas**, incluidas las bases dobles del conector, y las 4 cuerdas de esquina en las esquinas exteriores.

Ampliación de la carpa – 12, 18, 24 m…

Con otra carpa del mismo ancho y otro conector puede ampliar la carpa 6 m más – a 18 m, 24 m, etc. Monte la nueva carpa detrás de la última y únala del mismo modo que en la parte C.

La pared frontal V se puede retirar por completo – queda al descubierto todo el lado frontal, incluido el hastial (armazón) del tejado, y en la parte superior no hay ningún obstáculo. Gracias a ello, las carpas unidas forman un único espacio continuo.

Longitud	Carpas 5 × 6 m	Conectores	Asientos (aprox.)
5 × 6 m	1	0	30 personas
5 × 12 m	2	1	60 personas
5 × 18 m	3	2	90 personas
5 × 24 m	4	3	120 personas
5 × 30 m	5	4	150 personas

Uso por separado: tras desmontar el conector (pasos C4 → C1), basta con colocar las bases K en las patas y colgar las paredes frontales V y el umbral – y tendrá dos carpas independientes.

Desmontaje y almacenamiento

- Desmonte la carpa en orden inverso: cuerdas y piquetas, refuerzos de las paredes, umbral, paredes; después baje el tejado (de forma uniforme, entre 4 personas), retire las patas y la lona y desmonte la estructura del tejado.
- Pliegue las lonas solo secas y limpias. Si tiene que guardar lonas mojadas, desembálelas y séquelas en un plazo de 24 horas – de lo contrario, existe riesgo de moho.
- No doble bruscamente las ventanas de PVC, sobre todo con frío – pueden agrietarse. Es preferible enrollar las paredes.
- Guarde las piezas pequeñas (tornillos, placas, gomas, piquetas) juntas en una bolsa para que no se pierdan.
- Almacene en un lugar seco, fuera del alcance de roedores y de la luz solar directa.

Cuidado

- Limpie las lonas de PVC con agua, un cepillo suave y un detergente suave. No utilice disolventes, diluyentes ni limpiadoras de alta presión.
- Antes de cada uso, revise los tubos, conectores y tornillos. Sustituya las piezas dañadas – las piezas de repuesto BRIMO están disponibles durante 10 años.
- Si tiene alguna pregunta, contáctenos a través de www.brimo.eu.

⚠ Advertencias de seguridad

- **La carpa no está destinada a ser una cubierta permanente.** Es una carpa móvil para eventos – no la deje montada durante largos periodos, todo el año ni sin vigilancia, aunque gracias a la estructura de acero y a las lonas de PVC su vida útil sea muchas veces mayor que la de las carpas plegables.
- **Viento y tormenta:** con viento fuerte o racheado y ante un aviso de tormenta, retire las paredes y las lonas o, en su caso, toda la carpa. La carpa no está diseñada para viento fuerte racheado.
- **Nieve:** el tejado no está dimensionado para soportar carga de nieve. Retire la nieve inmediatamente o desmonte la carpa.
- **Agua en el tejado:** no permita nunca que se acumule agua en el tejado. Retire inmediatamente el agua acumulada desde abajo con un objeto blando.
- **Tensado de la lona:** tense siempre completamente la lona del tejado con las gomas W, sin bolsas ni pliegues, para que el agua escurra. Compruebe el tensado con regularidad durante el uso.
- **Anclaje:** ancle siempre la carpa – cada base y las 4 cuerdas de esquina. Una carpa sin anclar puede volcar o salir volando.
- **Sin vigilancia:** no deje la carpa sin vigilancia, especialmente por la noche y cuando el pronóstico del tiempo sea desfavorable.
- **Fuego y calor:** no utilice fuego abierto, barbacoas, calefactores de gas ni otras fuentes de calor dentro de la carpa ni en sus proximidades.
- **Líneas eléctricas:** no monte la carpa debajo de líneas eléctricas ni cerca de ellas.
- **Tiempo durante el montaje:** realice el montaje con buen tiempo, idealmente sin viento. Al levantar el tejado con la lona (pasos 6–8), la carpa no está anclada y existe el riesgo de que el viento se meta por debajo – sujetarla entre varias personas puede no ser suficiente. Si hace viento, monte y ancle primero toda la estructura y coloque la lona del tejado solo después.
- **Montaje:** realice el montaje entre 2–4 personas, con guantes de trabajo. Al levantar el tejado, procure que se eleve de forma uniforme y tenga cuidado con los dedos en los conectores.
- No cuelgue objetos pesados de la estructura, no trepe por ella y no utilice piezas dañadas. Utilice únicamente piezas originales BRIMO.
- Los niños no deben estar cerca de la carpa durante el montaje y el desmontaje.
- **Carpas unidas:** ancle cada carpa por separado en todo su perímetro – la unión no sustituye al anclaje. Tampoco deje que se acumule agua ni nieve sobre la banda de unión.

La garantía no cubre los daños causados por viento, nieve, acumulación de agua, anclaje insuficiente o incumplimiento de estas instrucciones.

Carpa para fiestas 6 × 12 m

2 carpas 6 × 6 m + conector – instrucciones de montaje y uso



Dimensiones	6 × 12 m (72 m²)
Altura de la pared lateral	2 m
Estructura	tubos de acero Ø 38 mm, conectores de 42 mm, pintura en polvo blanca
Lonas	PVC de doble cara 500 g/m², costuras soldadas, impermeable, resistente a los rayos UV
Paredes	12 paredes laterales con ventana (ancho 2 m), 4 paredes frontales con entrada de 2,1 m de altura
Capacidad	aprox. 70 personas sentadas (conjuntos de mesa y bancos de cervecería)
Montaje	2–4 personas, una carpa aprox. 40 minutos (más rápido con la práctica)
Garantía	5 años para el consumidor, piezas de repuesto disponibles durante 10 años

Cómo funciona

El conjunto de 6 × 12 m está formado por **2 carpas completas de 6 × 6 m con paredes frontales incluidas** y un **conector** que las une en un solo conjunto. Cada carpa también puede utilizarse por separado – según el evento, montará una carpa grande de 12 m o dos carpas independientes. Con otra carpa y otro conector ampliará la carpa a 18, 24 m, etc.

Resumen del procedimiento

- **Parte A:** monte la primera carpa con la lona del tejado (pasos 1–8).
- **Parte B:** monte la segunda carpa justo detrás de la primera – en el lado de la unión, sin bases.
- **Parte C:** una las carpas con el conector (pasos C1–C4).
- **Parte D:** en ambas carpas, complete las paredes, el umbral, los refuerzos y las cuerdas (pasos 9–11).
- **Anclaje, ampliación, desmontaje y advertencias de seguridad** – al final de las instrucciones.

⚠ **Antes del montaje, lea las advertencias de seguridad al final de estas instrucciones.**

Contenido del paquete

- **2× carpa 6 × 6 m** – cada carpa incluye un juego completo de piezas según la tabla siguiente (incluidas 2 paredes frontales).
- **1× conector para carpas para fiestas** – piezas A–G del conector (atención: las letras del conector no coinciden con las letras de las piezas de la carpa).

Piezas de una carpa 6 × 6 m (2× en el paquete)

Pieza	Nombre	Medida / material	uds.
A	Cabrio del tejado	Ø 38 mm, 1920 mm	8
A1	Prolongación del cabrio	Ø 38 mm, 1270 mm	8
B	Barra longitudinal del tejado	Ø 38 mm, 1873 mm	9
C	Pata (poste)	Ø 38 mm, 1920 mm	8
D	Conector de esquina (codo) – hastiales extremos		6
E	Conector con derivación – hastiales intermedios		6
F	Travesaño del hastial	Ø 38 mm, 1920 mm	4
G	Refuerzo diagonal	Ø 32 mm, 1920 mm	12
H	Conector acodado del cabrio		8
I	Puntal corto	Ø 38 mm, 880 mm	4
J	Conector de pata con derivación		8
K	Base de la pata (3 orificios de anclaje)		8
L	Tornillo con tuerca		12
M	Placa de unión pequeña		16
N	Placa de unión grande		16
O	Tornillo M6×50 con tuerca		34
P	Piqueta		28
Q	Cuerda de anclaje		4
R	Anclaje para hormigón (taco + tornillo)		24
S	Llave		2
T	Lona del tejado	PVC 500 g/m²	1
U	Pared lateral con ventana	PVC 500 g/m², ancho 2 m	6
V	Pared frontal con entrada	PVC 500 g/m²	2
W	Goma elástica con bola		62
X	Barra de umbral	Ø 32 mm, 1920 mm	4
Y	Pieza de unión del umbral	Ø 32 mm, 330 mm	2
Y1	Barra de umbral – central	Ø 32 mm, 1920 mm	2

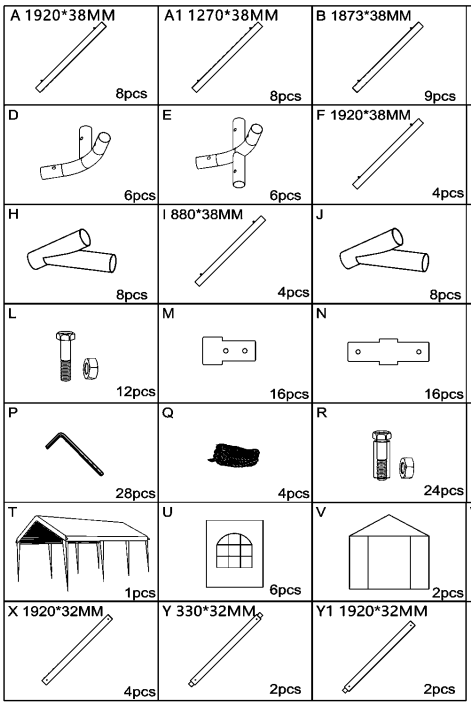

Piezas de la carpa según el fabricante

Piezas del conector (1× en el paquete)

Pieza	Nombre	uds.
A	Base doble	2
B	Tubo de unión con orificios	2
C	Tornillo con tuerca	4
D	Banda de unión (PVC) con cuerdas	1
E	Llave	2
F	Tensor	4
G	Gancho en «S»	4

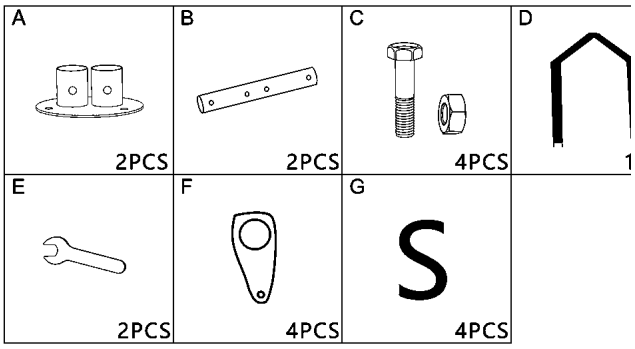

Antes del montaje

- Elija un lugar llano, firme y sin obstáculos – para la carpa de 12 m de largo con un margen de al menos 1 m alrededor. Encima del lugar no debe haber líneas eléctricas ni ramas.
- Necesita 2–4 personas, guantes de trabajo y la llave incluida. Para el anclaje, un martillo (sobre hormigón, un taladro).
- Distribuya las piezas en el suelo según las letras – así el montaje será rápido. Una carpa se monta en unos 40 minutos.
- Realice el montaje con buen tiempo – idealmente sin viento, sin lluvia y no en la oscuridad. Si hace viento, monte y ancle primero toda la estructura y coloque la lona del tejado solo después.



Piezas de la carpa preparadas para el montaje

Parte A – primera carpa 6 × 6 m

Monte la primera carpa según los pasos 1–8. Las paredes, el umbral y las cuerdas (pasos 9–11) se completan una vez unidas las carpas.

1 Paso 1 – Montaje del hastial

Monte la estructura del tejado en el suelo. Inserte la prolongación A1 en la barra A y, en su extremo, el conector acodado H. Prepare dos cabrios, únalos arriba con el conector superior D e inserte el travesaño F entre ambos conectores H. Se forma un hastial triangular.

Piezas: A ×2, A1 ×2, D ×1, H ×2, F ×1 (por hastial)

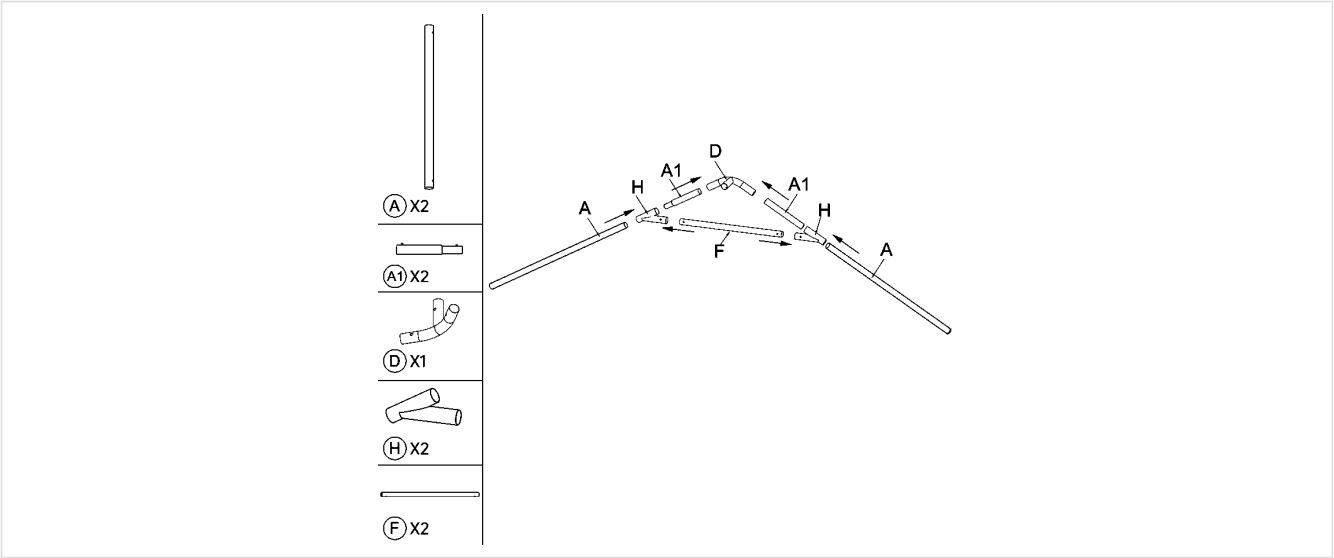

2 Paso 2 – Esquinas del hastial extremo

Coloque los conectores de esquina D en los extremos inferiores de ambos cabrios. Monte así **2 hastiales extremos** (conectores D). Del mismo modo, monte **2 hastiales intermedios**, que en lugar de D llevan conectores con derivación E (vértice y ambas esquinas).

Piezas: D ×2 por hastial extremo; hastiales intermedios: E ×3 por hastial

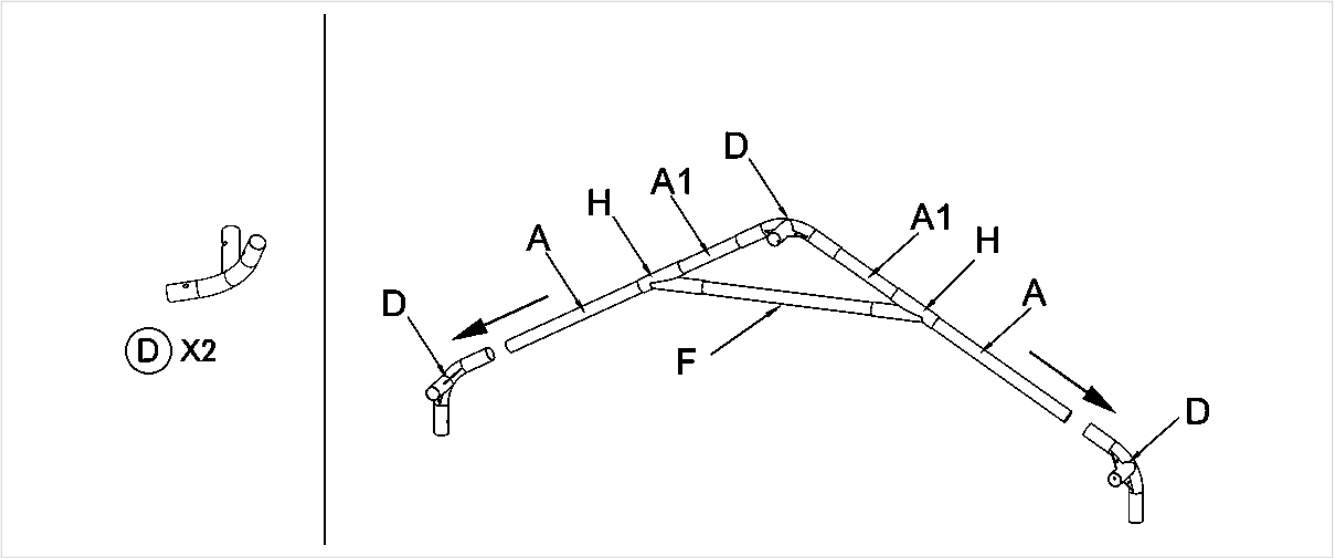

3 Paso 3 – Unión de los primeros hastiales

Coloque un hastial extremo y un hastial intermedio uno junto al otro y únalos con tres barras longitudinales B – una en la cumbrera y dos en las esquinas (aleros).

Piezas: B ×3, E ×3

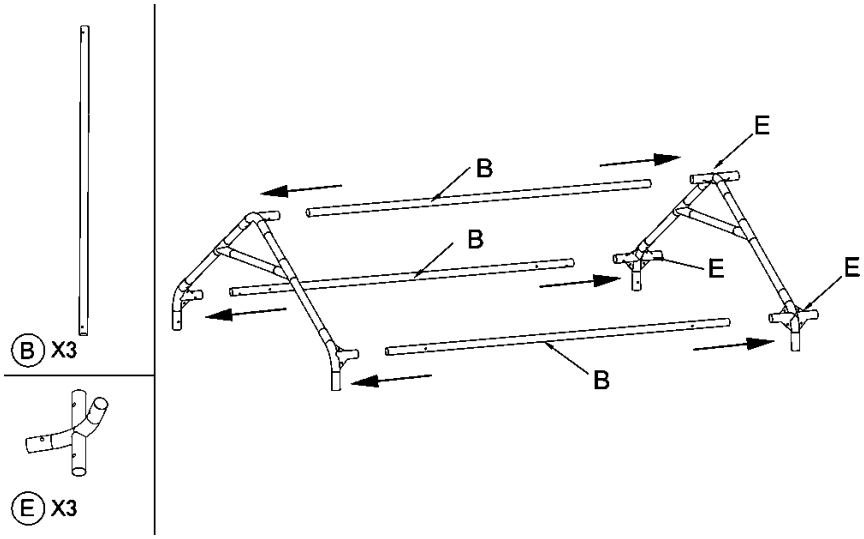

4 Paso 4 – Estructura completa del tejado

Del mismo modo, una el segundo hastial intermedio y, por último, el segundo hastial extremo. Se forma la estructura completa del tejado, de 6 m de largo y 6 m de ancho, que por ahora permanece en el suelo.

Piezas: B ×6

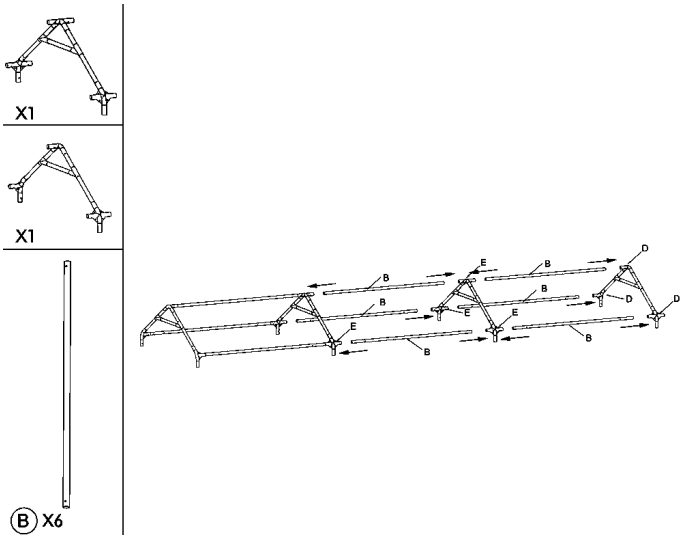

5 Paso 5 – Refuerzos del tejado

Monte los refuerzos diagonales G en los paños del tejado según la imagen. Fije los extremos de los refuerzos con las placas de unión M y N y los tornillos O (M6×50). Apriete los tornillos con la llave S.

Piezas: G ×6, O ×16, M ×8, N ×8

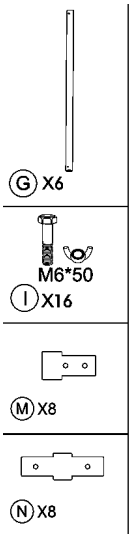

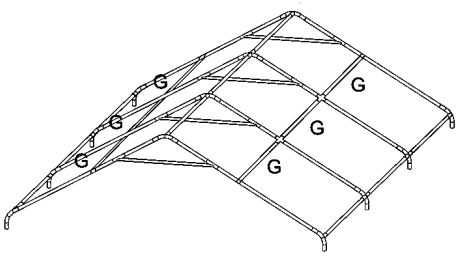

6 Paso 6 – Lona del tejado

Extienda la lona del tejado T sobre la estructura del tejado que está en el suelo, de modo que los frontales y las esquinas de la lona coincidan con las esquinas de la estructura. Por ahora, fije la lona solo de forma holgada – la tensará por completo una vez levantada la carpa.

Piezas: T ×1

⚠ **Atención:** En este paso, asegúrese de que haya **ausencia total de viento**. El tejado con la lona aún no está anclado y, al colocar las patas, existe el riesgo de que el viento se meta por debajo y lo levante – sujetarlo entre varias personas puede no ser suficiente. Mantenga el tejado con la estructura siempre bajo control mientras coloca las patas. **Si hace viento**, monte primero toda la estructura sin lona (pasos 7 y 8), ánclela y coloque la lona del tejado solo después. Es menos cómodo, pero seguro.

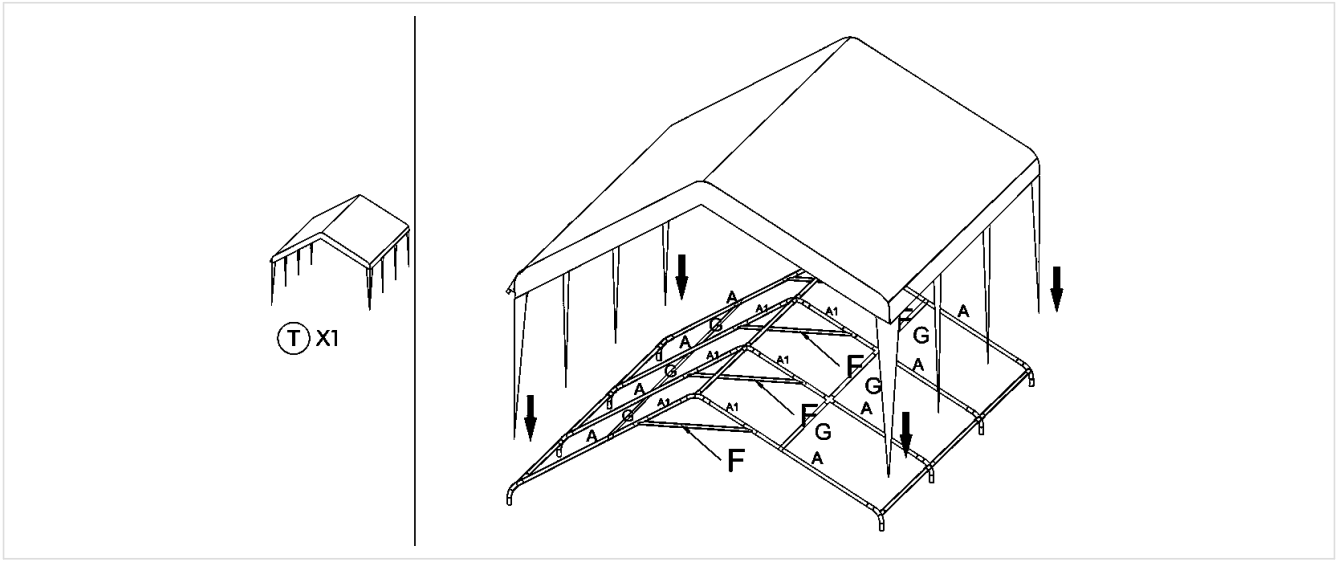

7 Paso 7 – Preparación de las patas

Coloque la base K en el extremo inferior de cada pata C y asegúrela con el tornillo L. Prepare las 8 patas.

Piezas: C ×8, K ×8, L ×8

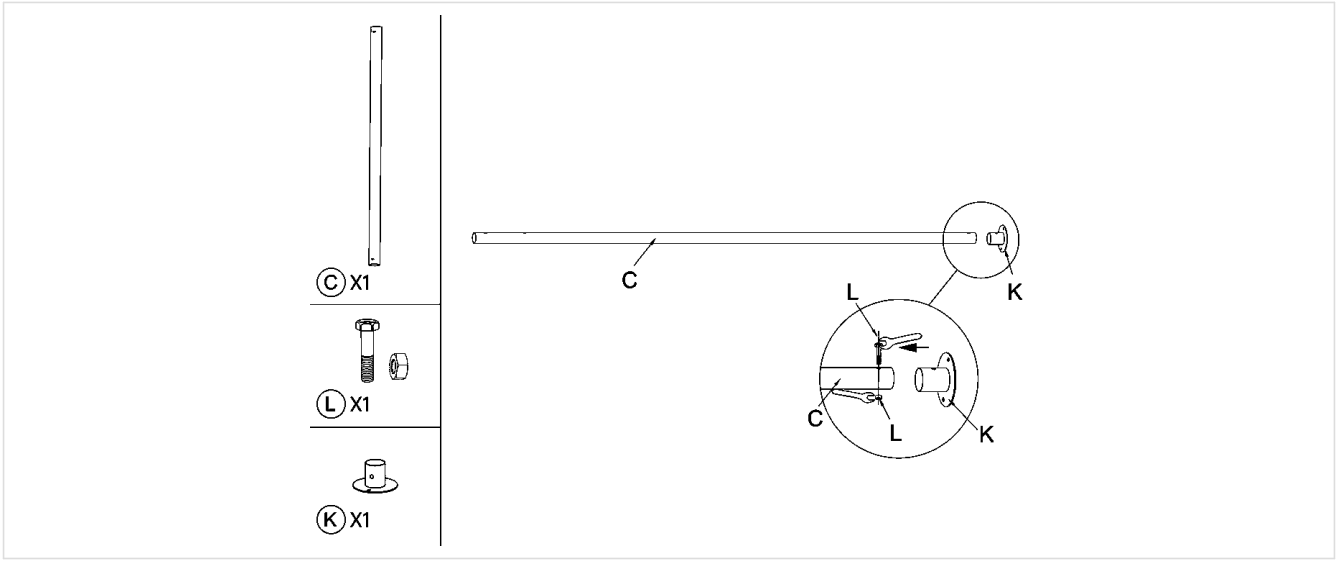

8 Paso 8 – Levantamiento y anclaje

Levante el tejado por un lado longitudinal e inserte las patas C en los conectores D y E; después, haga lo mismo en el otro lado. Levante de forma uniforme, idealmente entre 4 personas. Coloque los conectores J en las patas y añada en las esquinas los puntales cortos I. **Ancle la carpa inmediatamente después de levantarla** – clave las piquetas P a través de los orificios de las bases K (sobre hormigón, utilice los anclajes R).

Piezas: C ×8, J ×8, I ×4, P (o R)

⚠ **Atención:** Mientras no estén colocadas todas las patas y la carpa no esté anclada, mantenga el tejado siempre bajo control. Con viento existe el riesgo de que este se meta por debajo – véase el paso 6.

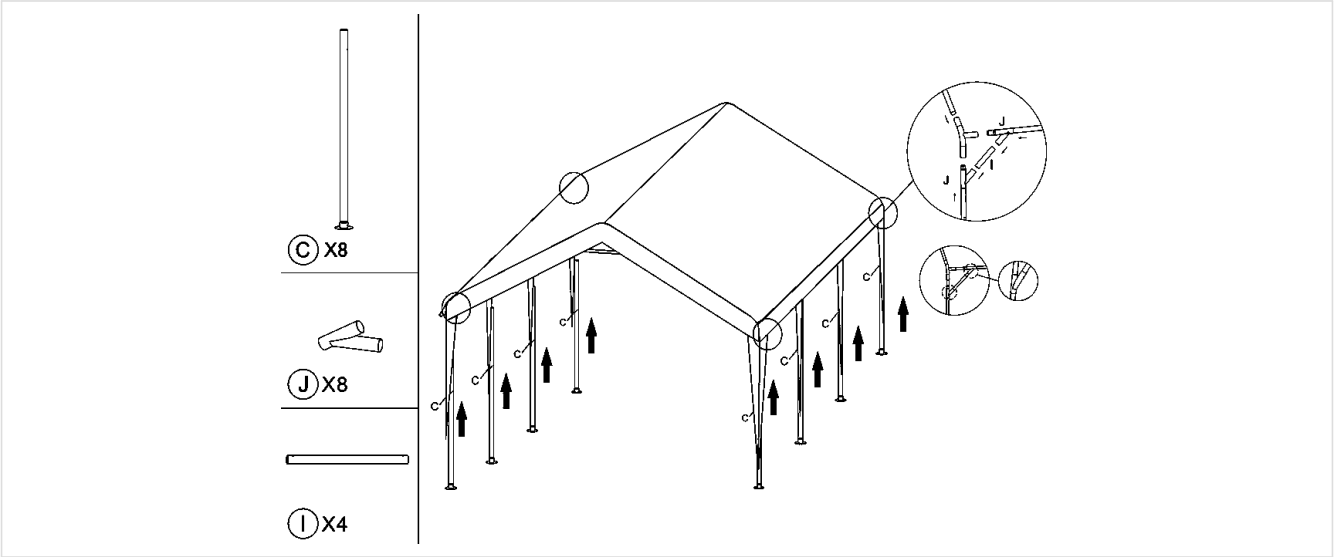

Parte B – segunda carpa

Monte la segunda carpa del mismo modo (pasos 1–8) justo detrás de la primera, en línea, de modo que las patas de ambas carpas en el lado de la unión queden muy juntas. Tenga en cuenta estas diferencias:

- **En el lado de la unión no coloque las bases K** – las patas de ambas carpas se apoyarán en las bases dobles del conector (paso C1). Estas patas se anclan solo después de la unión.
- **En el lado de la unión no se cuelgan las paredes frontales V** ni el umbral X/Y – guárdelos; los utilizará cuando use las carpas por separado. Sin las paredes frontales queda al descubierto todo el lado frontal, incluido el hastial (armazón) del tejado, y en la parte superior no hay ningún obstáculo – así ambas carpas forman un único espacio continuo.
- Ambas carpas tienen la misma altura – compruebe que los tejados estén al mismo nivel y que las carpas estén alineadas una detrás de la otra.
- También para la segunda carpa rige la advertencia del paso 6 – levante el tejado con la lona solo cuando no haya viento.

Parte C – unión de las carpas con el conector

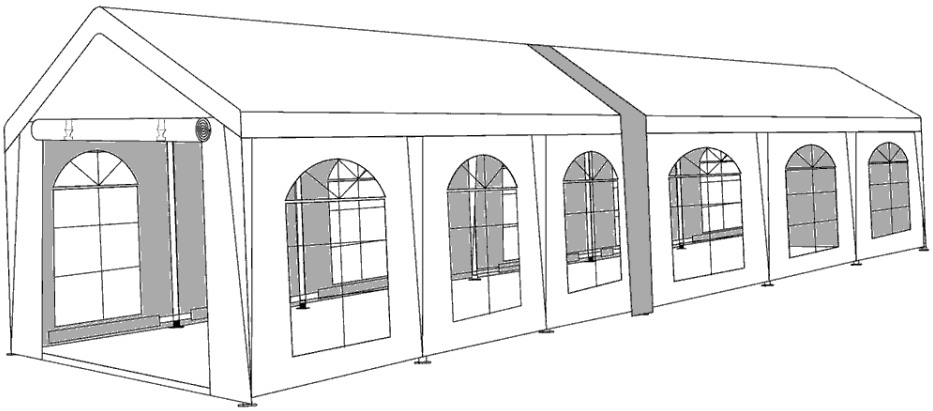

Dos carpas unidas hasta una longitud de 12 m

C1 Paso C1 – Bases dobles

En el lado de la unión, levante las patas de ambas carpas e insértelas en la base doble A (conector). Las patas deben quedar firmemente encajadas en los orificios de la base. Proceda del mismo modo en el otro lado lateral de la carpa.

Piezas: conector A ×2

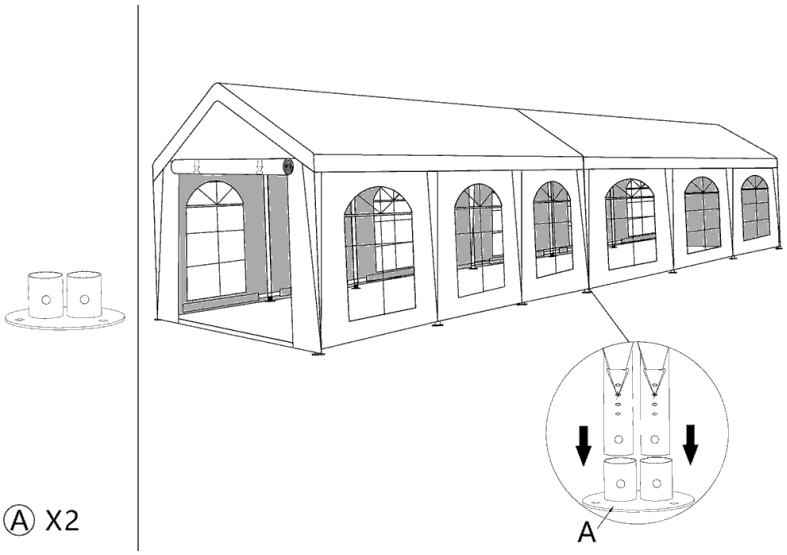

C2 Paso C2 – Tubos de unión

Coloque el tubo de unión B junto a la parte inferior de ambas patas en la base doble, de modo que los orificios coincidan. Pase los tornillos C a través del tubo B, la base y la pata, coloque las tuercas y apriételas firmemente con las llaves E. Repita en la segunda base doble, en el lado opuesto de la carpa.

Piezas: conector B ×2, C ×4, E ×2

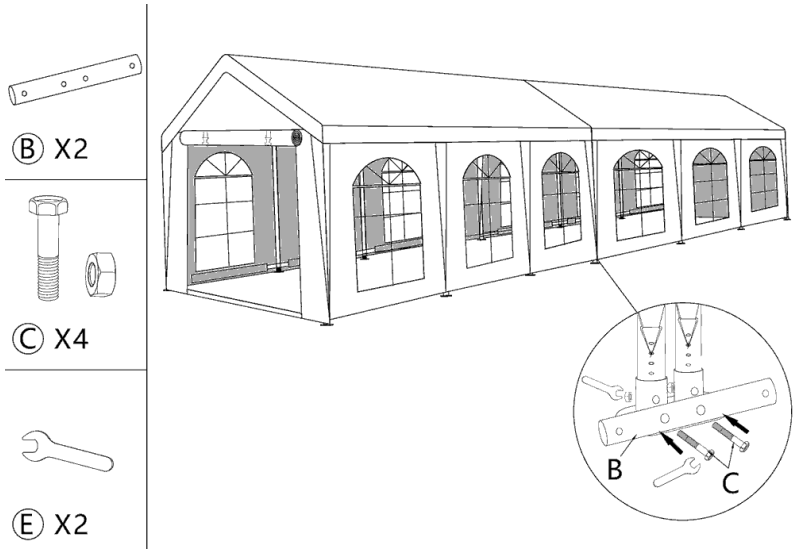

Una vez unidas las estructuras, **ancle las bases dobles del conector** (piquetas P o anclajes R).

C3 Paso C3 – Banda de unión

Extienda la banda de unión D sobre los tejados de ambas carpas en la zona de la unión. La banda debe cubrir el hueco en toda la longitud del tejado y colgar hasta abajo por ambos lados.

Piezas: conector D ×1

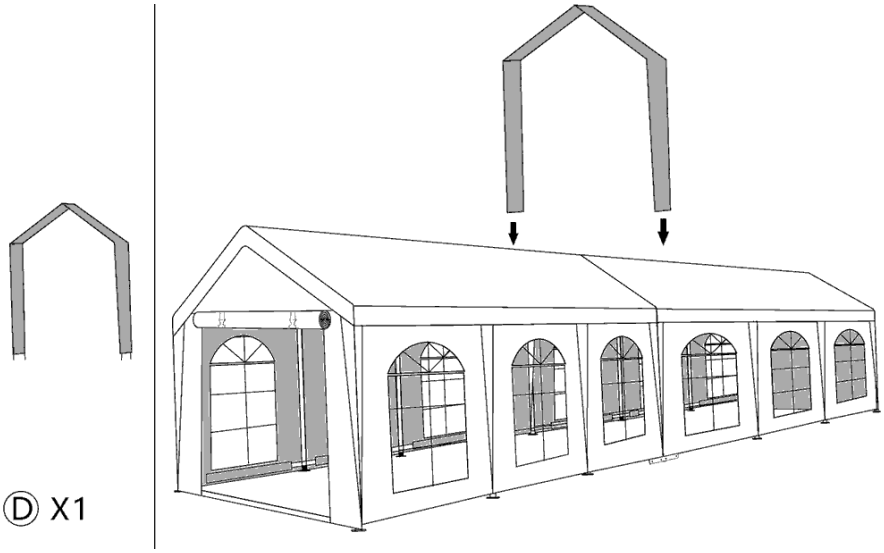

C4

Paso C4 – Tensado de la banda

Pase las cuerdas del extremo inferior de la banda por los tensores F. Enganche un extremo del gancho G en el tensor y el otro en el orificio del tubo de unión B, y tense firmemente la banda hacia abajo. Se obtiene una unión impermeable y sin corrientes de aire.

Piezas: conector F ×4, G ×4

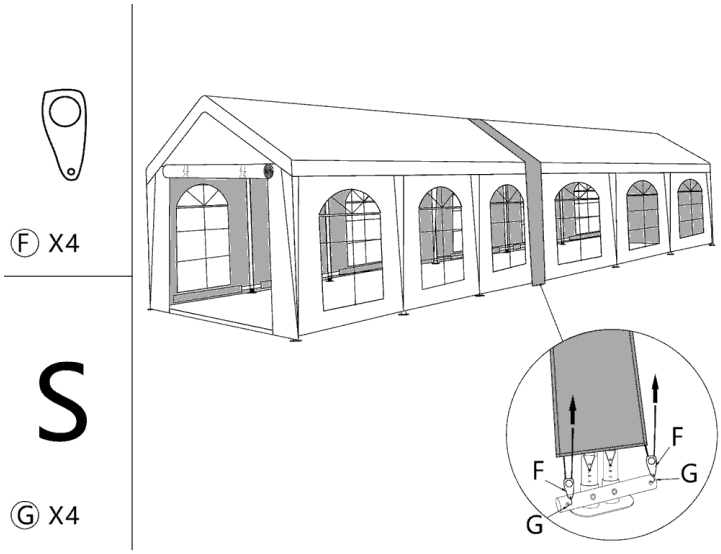

Parte D – acabado de ambas carpas

En ambas carpas, complete los pasos 9–11. Coloque las paredes frontales y el umbral solo en los frontales exteriores.

9 Paso 9 – Paredes

Cuelgue las paredes laterales U (6 uds.) y las paredes frontales V (2 uds.) en la estructura y fíjelas con las gomas elásticas W con bola – pase la goma por el ojal de la pared, rodee la barra y asegúrela con la bola. Una las paredes contiguas con las cremalleras.

Piezas: U ×6, V ×2, W

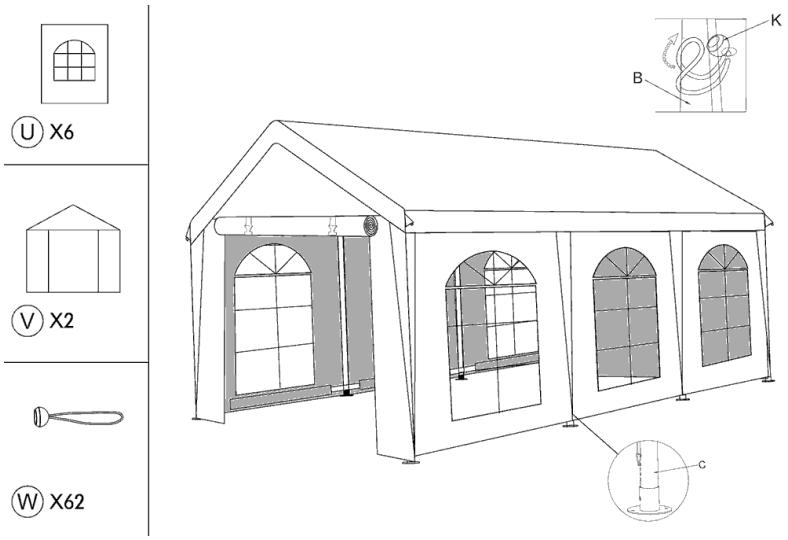

10 Paso 10 – Umbral de las paredes frontales

En los lados frontales, una las barras de umbral en el orden X + Y1 + Y + X y fíjelas a los extremos inferiores de las patas con los tornillos L. El umbral mantiene recto el borde inferior de la pared frontal.

Piezas: X ×4, Y ×2, Y1 ×2, L ×4

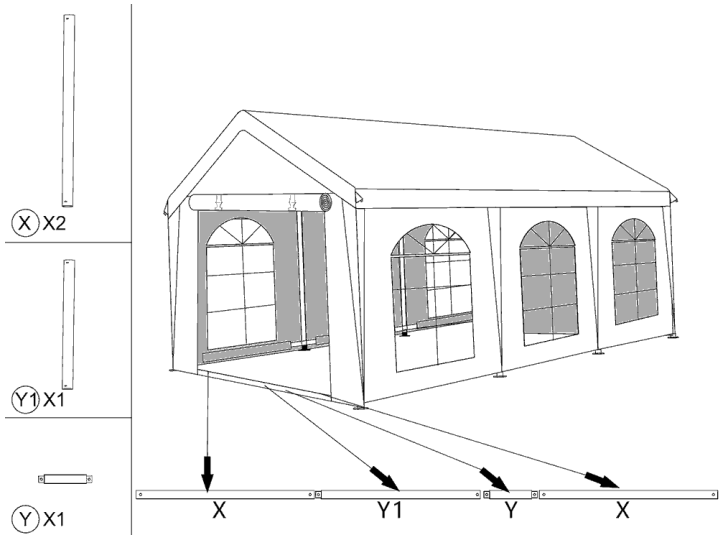

11 Paso 11 – Refuerzos de las paredes, cuerdas y tensado

Monte en las esquinas de los lados laterales los refuerzos diagonales G restantes con las placas M, N y los tornillos O. Ancle las esquinas del tejado con las cuerdas Q y las piquetas P. Por último, con las gomas W **tense completamente la lona del tejado** – sin bolsas ni pliegues, para que el agua escurra – y compruebe todos los anclajes.

Piezas: G ×6, O ×16, M ×8, N ×8, Q ×4, P

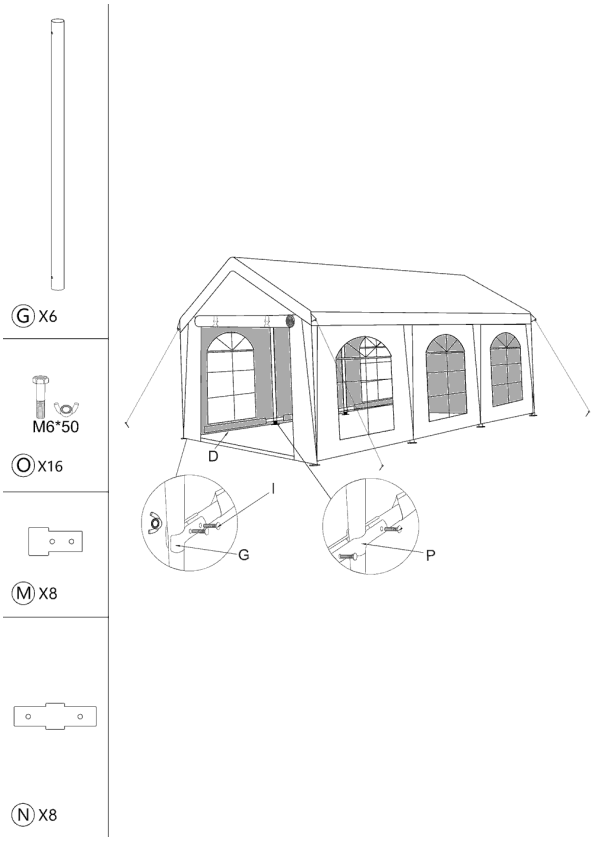

Anclaje de la carpa

- **Césped, tierra:** clave las piquetas P a través de los orificios de cada base K (cada base tiene 3 orificios). Clave las piquetas por completo, inclinadas hacia fuera de la carpa.
- **Hormigón, pavimento:** atornille las bases con los anclajes R (taco + tornillo) en orificios taladrados. Si no es posible taladrar, utilice un lastre en cada pata – sacos de arena o de agua o pesas de acero de los accesorios BRIMO.
- **Cuerdas de esquina:** ate las 4 cuerdas Q a las esquinas del tejado, llévelas inclinadas hacia fuera en la dirección de la diagonal y ánclelas con las piquetas P. Tense las cuerdas de forma uniforme.
- Antes de clavar las piquetas o taladrar, asegúrese de que no haya cables ni tuberías bajo la superficie. Señalice las piquetas y las cuerdas – existe riesgo de tropiezo.



Base de la pata con orificios para piquetas o anclajes

En la carpa de 12 m, ancle **todas las bases de ambas carpas**, incluidas las bases dobles del conector, y las 4 cuerdas de esquina en las esquinas exteriores.

Ampliación de la carpa – 12, 18, 24 m…

Con otra carpa del mismo ancho y otro conector puede ampliar la carpa 6 m más – a 18 m, 24 m, etc. Monte la nueva carpa detrás de la última y únala del mismo modo que en la parte C.

La pared frontal V se puede retirar por completo – queda al descubierto todo el lado frontal, incluido el hastial (armazón) del tejado, y en la parte superior no hay ningún obstáculo. Gracias a ello, las carpas unidas forman un único espacio continuo.

Longitud	Carpas 6 × 6 m	Conectores	Asientos (aprox.)
6 × 6 m	1	0	35 personas
6 × 12 m	2	1	70 personas
6 × 18 m	3	2	105 personas
6 × 24 m	4	3	140 personas
6 × 30 m	5	4	175 personas

Uso por separado: tras desmontar el conector (pasos C4 → C1), basta con colocar las bases K en las patas y colgar las paredes frontales V y el umbral – y tendrá dos carpas independientes.

Desmontaje y almacenamiento

- Desmonte la carpa en orden inverso: cuerdas y piquetas, refuerzos de las paredes, umbral, paredes; después baje el tejado (de forma uniforme, entre 4 personas), retire las patas y la lona y desmonte la estructura del tejado.
- Pliegue las lonas solo secas y limpias. Si tiene que guardar lonas mojadas, desembálelas y séquelas en un plazo de 24 horas – de lo contrario, existe riesgo de moho.
- No doble bruscamente las ventanas de PVC, sobre todo con frío – pueden agrietarse. Es preferible enrollar las paredes.
- Guarde las piezas pequeñas (tornillos, placas, gomas, piquetas) juntas en una bolsa para que no se pierdan.
- Almacene en un lugar seco, fuera del alcance de roedores y de la luz solar directa.

Cuidado

- Limpie las lonas de PVC con agua, un cepillo suave y un detergente suave. No utilice disolventes, diluyentes ni limpiadoras de alta presión.
- Antes de cada uso, revise los tubos, conectores y tornillos. Sustituya las piezas dañadas – las piezas de repuesto BRIMO están disponibles durante 10 años.
- Si tiene alguna pregunta, contáctenos a través de www.brimo.eu.

⚠ Advertencias de seguridad

- **La carpa no está destinada a ser una cubierta permanente.** Es una carpa móvil para eventos – no la deje montada durante largos periodos, todo el año ni sin vigilancia, aunque gracias a la estructura de acero y a las lonas de PVC su vida útil sea muchas veces mayor que la de las carpas plegables.
- **Viento y tormenta:** con viento fuerte o racheado y ante un aviso de tormenta, retire las paredes y las lonas o, en su caso, toda la carpa. La carpa no está diseñada para viento fuerte racheado.
- **Nieve:** el tejado no está dimensionado para soportar carga de nieve. Retire la nieve inmediatamente o desmonte la carpa.
- **Agua en el tejado:** no permita nunca que se acumule agua en el tejado. Retire inmediatamente el agua acumulada desde abajo con un objeto blando.
- **Tensado de la lona:** tense siempre completamente la lona del tejado con las gomas W, sin bolsas ni pliegues, para que el agua escurra. Compruebe el tensado con regularidad durante el uso.
- **Anclaje:** ancle siempre la carpa – cada base y las 4 cuerdas de esquina. Una carpa sin anclar puede volcar o salir volando.
- **Sin vigilancia:** no deje la carpa sin vigilancia, especialmente por la noche y cuando el pronóstico del tiempo sea desfavorable.
- **Fuego y calor:** no utilice fuego abierto, barbacoas, calefactores de gas ni otras fuentes de calor dentro de la carpa ni en sus proximidades.
- **Líneas eléctricas:** no monte la carpa debajo de líneas eléctricas ni cerca de ellas.
- **Tiempo durante el montaje:** realice el montaje con buen tiempo, idealmente sin viento. Al levantar el tejado con la lona (pasos 6–8), la carpa no está anclada y existe el riesgo de que el viento se meta por debajo – sujetarla entre varias personas puede no ser suficiente. Si hace viento, monte y ancle primero toda la estructura y coloque la lona del tejado solo después.
- **Montaje:** realice el montaje entre 2–4 personas, con guantes de trabajo. Al levantar el tejado, procure que se eleve de forma uniforme y tenga cuidado con los dedos en los conectores.
- No cuelgue objetos pesados de la estructura, no trepe por ella y no utilice piezas dañadas. Utilice únicamente piezas originales BRIMO.
- Los niños no deben estar cerca de la carpa durante el montaje y el desmontaje.
- **Carpas unidas:** ancle cada carpa por separado en todo su perímetro – la unión no sustituye al anclaje. Tampoco deje que se acumule agua ni nieve sobre la banda de unión.

La garantía no cubre los daños causados por viento, nieve, acumulación de agua, anclaje insuficiente o incumplimiento de estas instrucciones.

Instructions

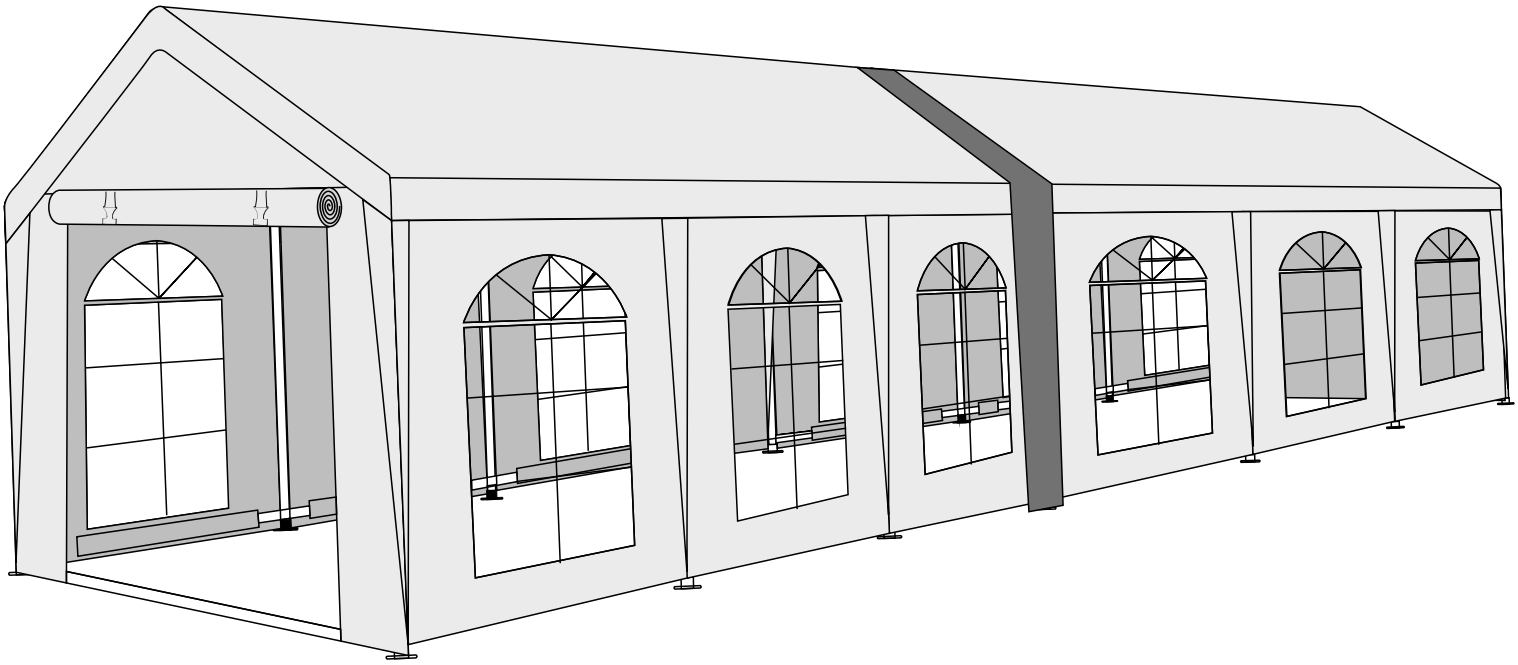

A 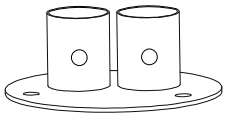 2PCS	B 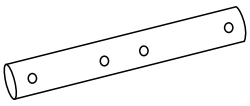 2PCS	C 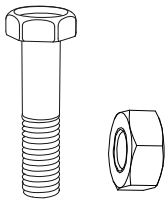 4PCS	D 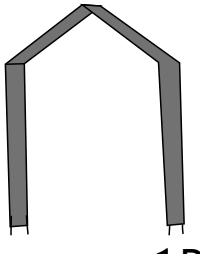 1PCS
E  2PCS	F  4PCS	G S 4PCS	

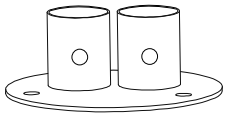

Ⓐ X2

STEP 1

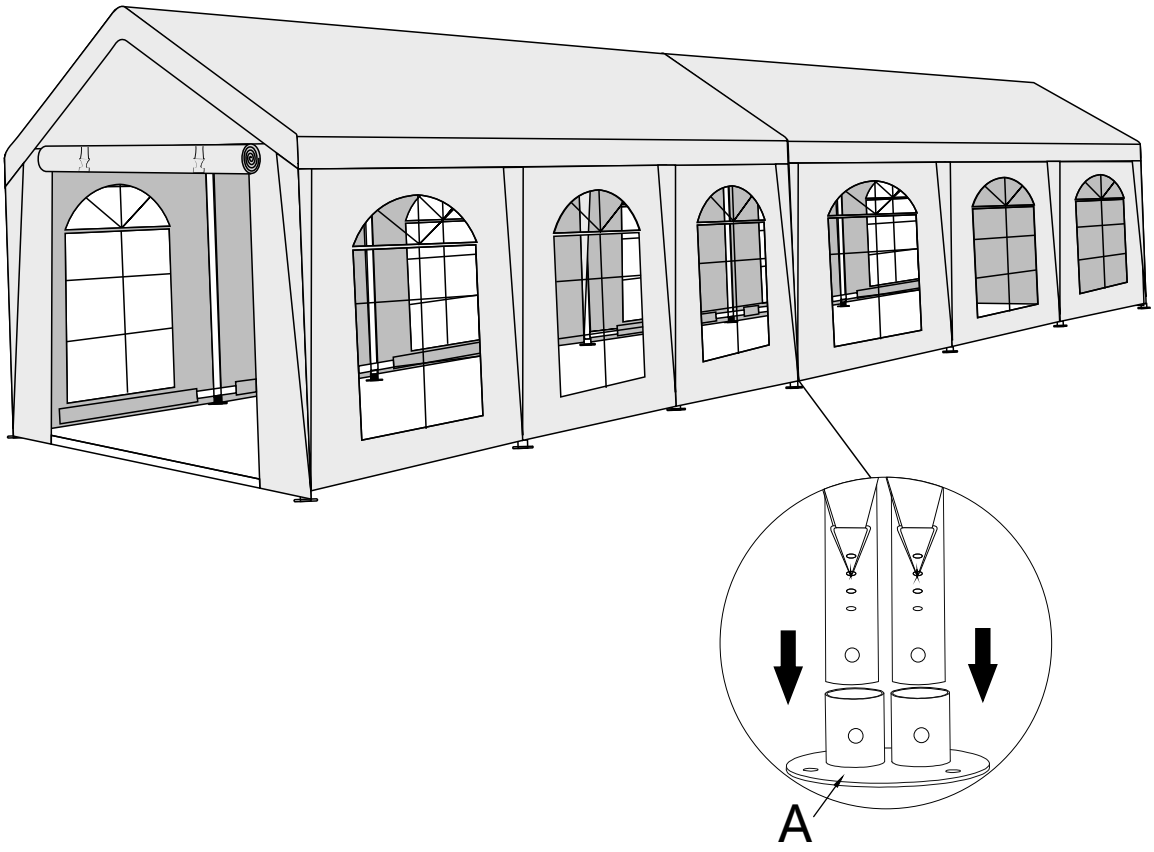

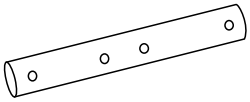

Ⓑ X2

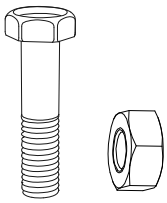

Ⓒ X4



Ⓔ X2

STEP 2

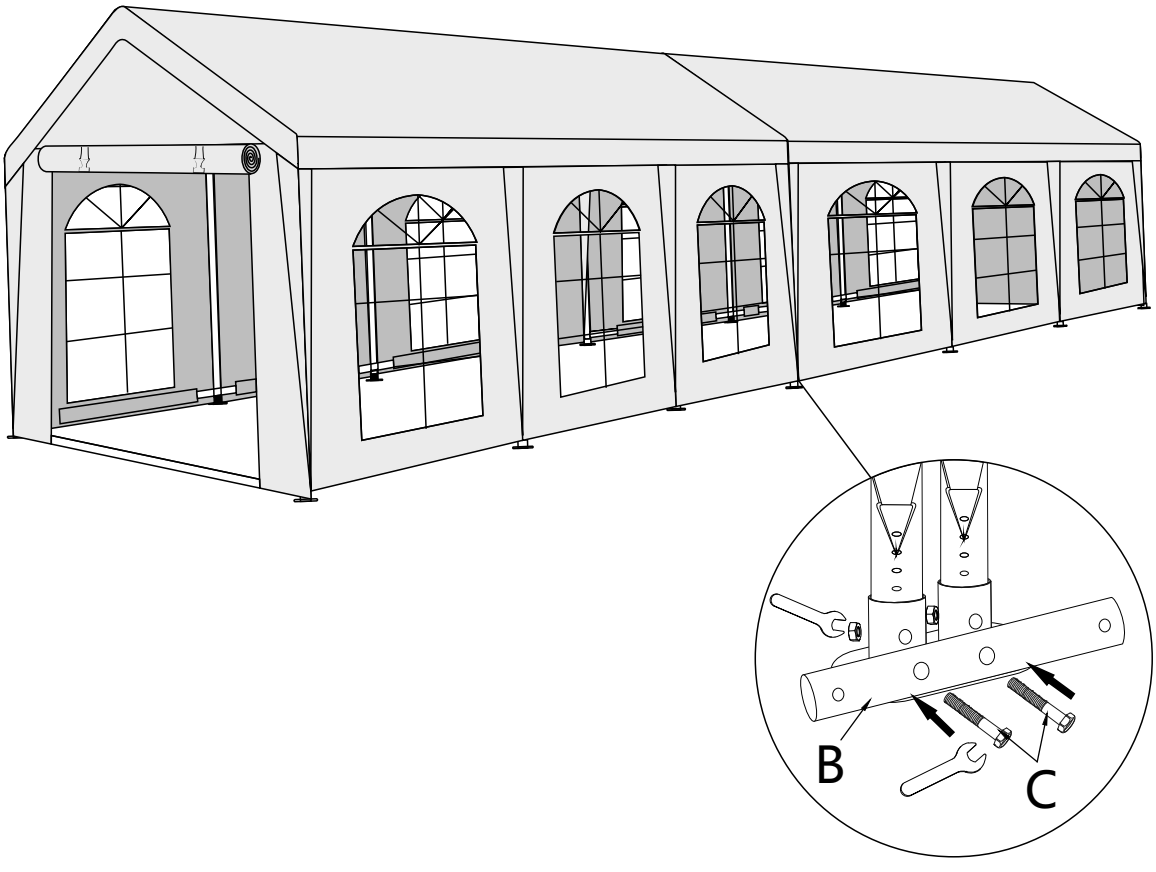

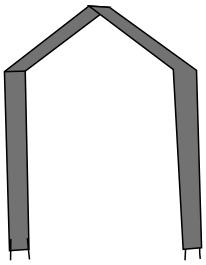

Ⓓ X1

STEP 3

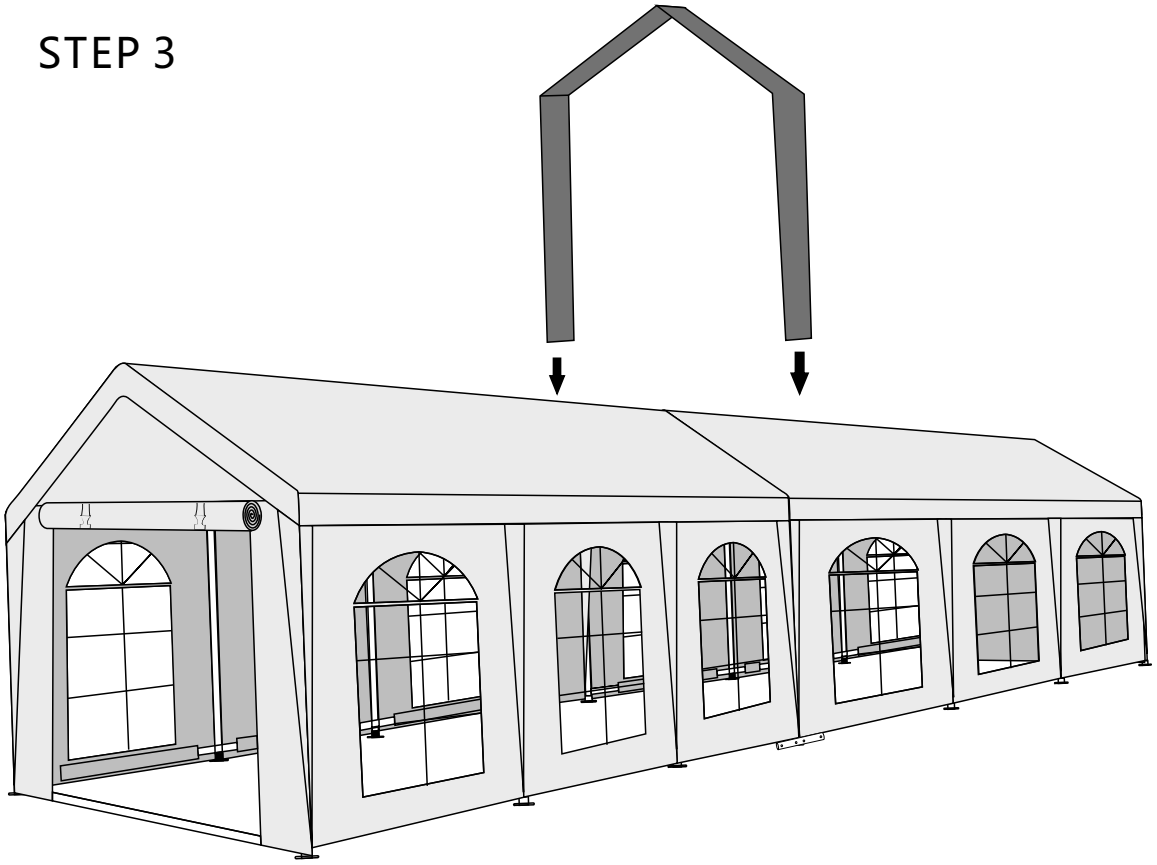



Ⓕ X4

STEP 4

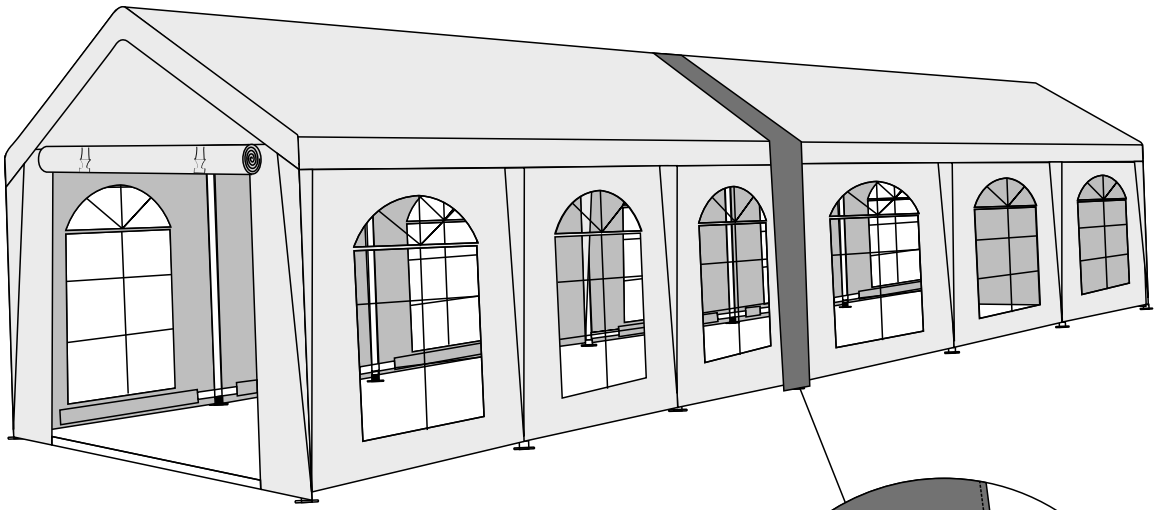

S

Ⓖ X4

